ADUO
ADUO MULTIAIR

Instrukcja montażu i obsługi



RIKA®

SPIS TREŚCI

Legenda ... 3

1. WAŻNE INFORMACJE 5
Opakowanie ... 5
Ogólne ostrzeżenia i wskazówki dotyczące bezpieczeństwa ... 5
Podłączenie elektryczne ... 5
Pierwsze rozpalanie ... 6
Prawidłowe podłączenie kominka ... 6
Podłączenie do wspólnego komina ... 6
MULTIAIR – przewód powietrza konwekcyjnego ... 6

2. MONTAŻ PIECA 7
Podłączenie do komina ... 7
Podłączenie do komina ze stali nierdzewnej ... 7
Powietrze do spalania ... 7
Doprowadzenie zewnętrznego powietrza do spalania ... 7

3. OCHRONA PRZECIWPOŻAROWA 8
Minimalne odległości ... 8
Odległości bezpieczeństwa ... 9
Ochrona podłogi ... 9

4. TECHNOLOGIA I FUNKCJE BEZPIECZEŃSTWA 10
Wygoda obsługi ... 10
Najwyższa wydajność – najniższy poziom emisji ... 10
DAR – Dynamiczna regulacja przepływu powietrza ... 10
Wyłączenie w niskiej temperaturze ... 10
Elektryczne zabezpieczenie przed nadprądem ... 10
Klapa spalinowa ... 10
Automatyczny cykl czyszczenia ... 10
Monitorowanie komponentów ... 10
Monitorowanie silnika ślimakowego ... 10

5. OPCJE ZWIĘKSZAJĄCE KOMFORT 11
Czujnik pomieszczeniowy/bezprzewodowy czujnik pomieszczeniowy ... 11
Interfejs ... 11
Sterowanie zewnętrzne ... 11
Interfejs szeregowy ... 11
Złącze USB ... 11
Zewnętrzny termostat pokojowy ... 11
Złącze zewnętrzne – mostek kablowy ... 11
Opcja RIKA FIRENET 2. generacji ... 11
Sterowanie głosowe RIKA VOICE ... 11

6. PALIWA 12
Piec kominkowy przeznaczony do pracy okresowej (INT) ... 12
Ilość paliwa – drewno kominkowe/pellet ... 12

7. MONTAŻ/DEMONTAŻ KAMIENIA 14
Demontaż kamienia ... 14

8. OPCJA MONTAŻU RIKA MULTIAIR 15
Zakres dostawy E17011 ... 15
Ogólne wskazówki ... 15
Montaż wentylatora konwekcyjnego ... 15
Kontrola działania i regulacja ... 17

9. INSTRUKCJA DOTYCZĄCA PROTOKOŁU URUCHOMIENIA 18
Instrukcja obsługi ... 18

10. DZIAŁANIE 19
Klapa przeciwpożarowa i klapa spalinowa ... 19
Funkcja ułatwiająca dokładanie drewna ... 19

11. ROZSZERZONE TRYBY PRACY – PELLET / DREWNO KOMINKOWE 20
Prawidłowe rozpalanie ... 20
Automatyczne spalanie drewna kominkowego ... 20
Tryb ECO ... 20
Praca w trybie hybrydowym ... 21
Funkcja uzupełniania ... 21
Praca na drewnie kominkowym w przypadku awarii zasilania ... 21

12. KONSERWACJA I CZYSZCZENIE 22
Opróżnianie szuflady na popiół 22
Kontrola czujnika drzwiczek 22
Czyszczenie szyby w drzwiach 22
Czyszczenie powierzchni lakierowanych 22
Czyszczenie paleniska 22
Czyszczenie czujnika temperatury płomienia 22

13. UTRZYMANIE CZYSTOŚCI 23
Otwory wylotowe powietrza konwekcyjnego 23
Powietrze do spalania – króciec wlotowy 23
Czyszczenie zbiornika na pellet 23
Czyszczenie przewodów spalinowych ADUO i ADUO MULTIAIR 23
Czyszczenie przewodów spalinowych 24
Kontrola łożysk 24
Kontrola uszczelek drzwiczek 24

14. TRUDNE PRZYPADKI – MOŻLIWE ROZWIĄZANIA 25
Przypadek problemowy nr 1 25
Przypadek problemowy nr 2 25
Przypadek problemowy nr 3 25

15. DANE TECHNICZNE 26
Wymiary, waga i podłączenie 28
Dane techniczne 29
Przegląd części zamiennych – rysunek rozkładowy 31
ADUO MULTIAIR 34
Przegląd części zamiennych – numery katalogowe 35
Schemat pracy w trybie na pellet i drewno kominkowe 37

16. GWARANCJA PRODUCENTA RIKA 38

17. USTAWOWE PRAWA KONSUMENTA I WYŁĄCZENIA GWARANCYJNE 38

18. INFORMACJE DOTYCZĄCE UTYLIZACJI 39
Informacje dotyczące poszczególnych elementów urządzenia 39
Fragment wykazu kodów odpadów zawartego w rozporządzeniu w sprawie europejskiego wykazu odpadów 39
Utylizacja sprzętu elektrycznego i recykling 39

19. ZGODNOŚĆ Z PRZEPISAMI UE 39

Legenda


...ważna informacja



...klucz sześciokątny nr 8, 10, 13



...klucz płaski nr 13


...praktyczna wskazówka


...smarować preparatem Metaflux®


...ręcznie


...urządzenie podnoszące


...piła do żelaza


...utylizować


...nie wyrzucać wraz z odpadami komunalnymi


...jest zgodne z przepisami UE


...proszę zapoznać się z instrukcją obsługi i zgodnie z nią postępować







PIEC TO ZAWSZE WIĘCEJ NIŻ „TYLKO" ŹRÓDŁO CIEPŁA.

Szanowni Państwo,

Chcielibyśmy serdecznie podziękować Państwu za za wybór pieca marki RIKA. Dzięki temu produktowi wysokiej jakości pragniemy nie tylko zapewnić Państwu ciepło w domu, ale także stworzyć w Państwa domu przytulną atmosferę.

Jesteśmy dumni, że możemy zaoferować Państwu produkt, który jest nie tylko funkcjonalny, ale także zachwyca atrakcyjnym wyglądem. Wysoka jakość i troska o zrównoważony rozwój stanowią fundament naszej filozofii. Wierzymy, że dzięki tym wartościom Państwa nowy piec będzie służył niezawodnie przez długie lata.

Aby zapewnić długotrwałą wydajność i sprawność pieca, ważne jest regularne przeprowadzanie prac związanych z czyszczeniem i konserwacją. Oto kilka ważnych kwestii, na które należy zwrócić uwagę:

1. **Należy regularnie czyścić wnętrze pieca, aby usunąć osady i zabrudzenia. Szczegółowe informacje na ten temat można znaleźć w sekcji „CZYSZCZENIE I KONSERWACJA".**

2. **Należy regularnie zlecać konserwację pieca wykwalifikowanemu specjaliście, aby upewnić się, że wszystkie elementy działają prawidłowo i nie wykazują oznak zużycia.**

3. **Prosimy również o przestrzeganie zalecanych środków bezpieczeństwa, aby uniknąć wypadków i szkód.**

Regularne wykonywanie tych prostych czynności związanych z pielęgnacją i konserwacją pozwoli zapewnić optymalne działanie pieca i zapewni Państwu długotrwałą radość z jego użytkowania.

Życzymy wielu wyjątkowych chwil w cieple domowego ogniska i serdecznie dziękujemy za okazane nam zaufanie.

Z poważaniem

Karl Stefan

Riener, Karl Philipp

Riener, Stefan Riener

1. WAŻNE INFORMACJE

Opakowanie

Twoje pierwsze wrażenie jest dla nas ważne!

Opakowanie Państwa nowego pieca kominkowego zapewnia doskonałą ochronę przed uszkodzeniami. Mimo to podczas transportu może dojść do uszkodzenia pieca lub jego akcesoriów.

Uwaga
Po otrzymaniu przesyłki należy dokładnie sprawdzić stan pieca oraz kompletność dostawy.Wszelkie wady należy niezwłocznie zgłosić sprzedawcy specjalizującemu się w piecach kominkowych! Podczas rozpakowywania należy zwrócić szczególną uwagę na to, aby okładzina kamienna pozostała nienaruszona. Na materiale bardzo łatwo mogą powstać zadrapania. Okładziny kamienne są wyłączone z gwarancji.

Opakowanie nowego pieca wykonano w dużej mierze z materiałów przyjaznych środowisku.

Wskazówka
Drewno, z którego wykonano opakowanie, nie jest poddane obróbce powierzchniowej, dlatego po usunięciu ewentualnych gwoździ lub śrub można je spalić w piecu. Karton i folia (PE) mogą być bez problemu oddane do gminnych punktów zbiórki odpadów w celu recyklingu.

Ogólne ostrzeżenia i wskazówki dotyczące bezpieczeństwa

Należy bezwzględnie przestrzegać poniższych zasad bezpieczeństwa.

- Przed montażem i uruchomieniem pieca należy dokładnie zapoznać się z całą instrukcją obsługi.
- Właściciel małej instalacji grzewczej lub osoba uprawniona do dysponowania tą instalacją ma obowiązek przechowywać dokumentację techniczną i przedstawiać ją na żądanie właściwych organów lub kominiarza.
- Należy przestrzegać norm krajowych i europejskich, a także lokalnych przepisów dotyczących montażu i eksploatacji kominka!
- Piece RIKA można ustawiać wyłącznie w pomieszczeniach mieszkalnych o standardowej wilgotności powietrza (pomieszczenia suche zgodnie z normą VDE 0100 część 200). Piece nie są zabezpieczone przed rozpryskami wody i nie wolno ich ustawiać w pomieszczeniach mokrych. Minimalna wielkość pomieszczenia zależy od wydajności grzewczej pieca oraz izolacji budynku.
- Przed ustawieniem pieca należy upewnić się, czy nośność konstrukcji nośnej wytrzyma ciężar pieca.
- Do transportu urządzenia grzewczego należy używać wyłącznie zatwierdzonych środków transportowych o odpowiedniej nośności.
- Nie wolno używać pieca jako podestu ani podpory do prac na wysokości.
- W żadnym wypadku nie wolno użytkować pieca z uszkodzonymi uszczelkami drzwi. Uszczelki należy wymienić na oryginalne uszczelki RIKA, a wymianę musi przeprowadzić wyspecjalizowana firma.
- W wyniku spalania paliwa uwalnia się ciepło, co powoduje silne nagrzanie powierzchni urządzenia grzewczego, drzwiczek, uchwytów drzwiczek i elementów sterujących, szyb w drzwiczkach, rur spalinowych oraz, w niektórych przypadkach, przedniej ścianki urządzenia grzewczego. Należy unikać dotykania tych elementów bez odpowiedniej odzieży ochronnej lub środków pomocniczych, takich jak np. rękawice chroniące przed wysoką temperaturą lub uchwyt obsługowy.
- Proszę zwrócić uwagę swoich dzieci na to szczególne zagrożenie i trzymać je z dala od urządzenia grzewczego podczas jego pracy.
- Należy spalać wyłącznie zatwierdzone paliwo.
- Spalanie lub wprowadzanie do komory spalania substancji łatwopalnych lub wybuchowych (benzyna, oleje lampowe podobne do benzyny, nafta, podpałki do grilla, alkohol etylowy lub podobne płyny), takich jak puste puszki po aerozolach i tym podobne, a także ich przechowywanie w bezpośrednim sąsiedztwie urządzenia grzewczego, jest surowo zabronione ze względu na ryzyko wybuchu.
- Podczas dogrzewania nie należy nosić luźnej ani łatwopalnej odzieży.
- Do otwierania drzwiczek piekarnika należy używać dołączonych rękawic żaroodpornych.
- Należy upewnić się, że żadne żarzące się kawałki nie spadną z komory spalania na materiały łatwopalne.
- Zabrania się umieszczania przedmiotów nieodpornych na wysoką temperaturę na grzejniku lub w jego pobliżu.
- Nie należy kłaść ubrań do suszenia na piecu.
- Stojak do suszenia odzieży lub podobnych przedmiotów należy ustawić w odpowiedniej odległości od urządzenia grzewczego – POWAŻNE ZAGROŻENIE POŻAROWE!
- Podczas eksploatacji urządzenia grzewczego zabrania się przetwarzania materiałów łatwopalnych i wybuchowych w tym samym lub w sąsiednich pomieszczeniach.
- Jeśli piec jest ogrzewany w trybie ciągłym, skutkiem tego jest zwiększone zużycie, zwłaszcza elementów narażonych na obciążenia termiczne. Może to skrócić częstotliwość czyszczenia. Dlatego należy bezwzględnie przestrzegać wytycznych dotyczących czyszczenia i konserwacji!

Uwaga
W piecu nie wolno spalać odpadów ani substancji płynnych!

Uwaga
UWAGA podczas napełniania zbiornika. Otwór zbiornika na pelety ma odpowiednie wymiary, co zapewnia łatwe napełnianie. Należy bardzo uważać, aby pelety nie spadły na żebra konwekcyjne ani na gorącą obudowę pieca. Może to spowodować intensywne dymienie.

Wskazówka
Dlatego zalecamy uzupełnianie zbiornika, gdy piekarnik jest zimny.

Uwaga
W żadnym wypadku nie należy zasłaniać otworów konwekcyjnych pieca kominkowego, aby zapobiec przegrzaniu wbudowanych elementów!

Uwaga
Podczas nagrzewania i stygnięcia elementy pieca rozszerzają się i kurczą pod wpływem zmian temperatury. Mogą być słyszalne delikatne trzaski i odgłosy wynikające z rozszerzalności cieplnej materiałów.

Uwaga
Nie wolno dokonywać żadnych zmian w palenisku. Ponadto spowoduje to utratę gwarancji i rękojmi.

Podłączenie elektryczne

Piec jest dostarczany z kablem zasilającym o długości ok. 2 m z wtyczką typu Euro. Kabel ten należy podłączyć do gniazdka o napięciu 230 V i częstotliwości 50 Hz. Średni pobór mocy elektrycznej w normalnym trybie ogrzewania wynosi około 20 watów. Podczas automatycznego rozpalania – około 150 watów. Kabel zasilający należy ułożyć w taki sposób, aby uniknąć jakiegokolwiek kontaktu z gorącymi lub ostrymi krawędziami zewnętrznych powierzchni pieca.

Uwaga, zagrożenie życia!
Nie wolno użytkować urządzenia z uszkodzonym kablem przyłączeniowym!
Jeśli kabel przyłączeniowy jest uszkodzony, należy go niezwłocznie wymienić w wykwalifikowanym serwisie, aby uniknąć dalszego zagrożenia.

Uwaga
Nie ponosimy odpowiedzialności za uszkodzenia urządzenia spowodowane nieprawidłowym podłączeniem lub użytkowaniem, a gwarancja traci ważność.

Pierwsze rozpalanie

Korpus pieca, elementy stalowe i żeliwne oraz rury spalinowe są pokryte lakierem żaroodpornym. Podczas pierwszego rozpalania powłoka lakiernicza ulega ostatecznemu utwardzeniu, czemu może towarzyszyć charakterystyczny zapach.
W trakcie tego procesu należy unikać dotykania i czyszczenia lakierowanych powierzchni. Proces utwardzania powłoki kończy się po pracy pieca z wysoką mocą grzewczą.

Prawidłowe podłączenie kominka

Aby dobrać odpowiednie przyłącze i zapewnić prawidłowe podłączenie pieca do komina, prosimy zapoznać się z punktem „MONTAŻ PIECA" lub skonsultować się z lokalnym kominiarzem.

- Nieprawidłowo wykonane lub użytkowane przewody kominowe mogą stwarzać zagrożenie związane z przedostawaniem się spalin do pomieszczeń oraz ryzykiem pożaru. W sprawie ich rozmieszczenia i montażu należy zasięgnąć porady licencjonowanej firmy specjalistycznej.
- Podczas podłączania rury spalinowej do komina, w obszarze ścian wyłożonych drewnem, należy przestrzegać odpowiednich wytycznych montażowych.
- W przypadku niekorzystnych warunków pogodowych należy bezwzględnie zwrócić uwagę na powstawanie spalin (warunki inwersji) oraz na warunki ciągu kominowego.
- Jeśli dopływ powietrza do spalania jest niewystarczający, może dojść do zadymienia mieszkania lub wycieku spalin. Ponadto w urządzeniu grzewczym i kominie mogą powstawać szkodliwe osady.
- W przypadku wydostawania się spalin należy wygasić ogień i sprawdzić, czy otwór wlotowy powietrza jest drożny, a przewody spalinowe i rura pieca są czyste. W razie wątpliwości należy bezwzględnie skontaktować się z kominiarzem, ponieważ zakłócenie ciągu może być również związane z nieprawidłową pracą komina..
- Drzwiczki paleniska wolno otwierać wyłącznie w celu załadowania paliwa, a następnie należy je ponownie zamknąć, ponieważ w przeciwnym razie może to stanowić zagrożenie dla innych urządzeń grzewczych podłączonych do tego samego komina.
- Gdy piec kominkowy nie jest używany, drzwiczki paleniska należy utrzymywać w pozycji zamkniętej.
- Nieprawidłowe obliczenia i wymiarowanie komina lub stosowanie wilgotnego paliwa może prowadzić do osadzania się sadzy w kominie, tj. do gromadzenia się łatwopalnych substancji, takich jak sadza i smoła, a w konsekwencji do pożaru komina.
- W razie pożaru kominka należy wyciągnąć wtyczkę pieca z gniazdka. Należy wezwać straż pożarną i zapewnić sobie oraz wszystkim domownikom bezpieczeństwo.
- W przypadku górnego podłączenia rury spalinowej piec należy wyposażyć w rurę odprowadzającą skropliny (dostępną opcjonalnie), aby zapobiec przedostawaniu się skroplin do wnętrza pieca.
- Zastosowanie rury kondensacyjnej powoduje zmianę kierunku podłączania rur spalinowych – jest to dopuszczalne!

Uwaga
Należy pamiętać, że adapter do zmiany kierunku podłączenia oraz oryginalna rura kątowa nie są kompatybilne z rurą kondensacyjną.

Podłączenie do wspólnego komina

- Piec jest przystosowany do podłączenia do wspólnego komina, również w instalacjach mieszanych i może być używany wyłącznie przy zamkniętych drzwiczkach komory spalania.
- Konieczne jest wykonanie obliczeń dotyczących komina zgodnie z normą EN 13384-2.
- Należy zwrócić uwagę na różnice w przepisach obowiązujących w poszczególnych krajach.

Uwaga
Państwa piec wielofunkcyjny został przetestowany jako piec niezależny od powietrza w pomieszczeniu zgodnie z normami EN 13240 i EN 14785 i może pracować zarówno w trybie zależnym od powietrza w pomieszczeniu, jak i niezależnym od niego.

Niemcy (DIBt):
W Niemczech piec tennie spełnia wymagań dotyczących dopuszczenia do użytkowania dla urządzeń grzewczych niezależnych od powietrza w pomieszczeniu, określonych przez Niemiecki Instytut Techniki Budowlanej (DIBt).
W przypadku połączenia z instalacjami wentylacyjnymi (np. instalacjami kontrolowanej wentylacji nawiewno-wywiewnej, okapami kuchennymi itp.) w Niemczech zastosowanie ma § 4 rozporządzenia w sprawie urządzeń grzewczych (Feu-Vo).

W przypadku pracy z wykorzystaniem powietrza z pomieszczenia (w Niemczech również w przypadku instalacji niezależnej od powietrza z pomieszczenia) w połączeniu z instalacjami wentylacyjnymi (np. kontrolowanymi systemami nawiewno-wywiewnymi, okapami kuchennymi itp.) należy zapewnić, aby piec i instalacja wentylacyjna wzajemnie się monitorowały i zabezpieczały (np. za pomocą regulatora różnicy ciśnień itp.). Należy zapewnić niezbędny dopływ powietrza do spalania wynoszący ok. 20 m^3/h.

Prosimy zawsze przestrzegać obowiązujących lokalnych przepisów i zasad, po konsultacji z właściwym kominiarzem. Nie ponosimy odpowiedzialności za zmiany, które mogły nastąpić po wydrukowaniu niniejszej instrukcji. Zastrzegamy sobie prawo do wprowadzania zmian.

MULTIAIR – przewód powietrza konwekcyjnego

Tylko dla piecy z funkcją MULTIAIR:

- Ilość powietrza konwekcyjnego i jego temperatura dla każdego wentylatora są dostosowane do ogrzewania dodatkowego pomieszczenia.
- Proszę ustalić warunki podłączenia z właściwym organem.
- Maksymalna temperatura powietrza konwekcyjnego na wylocie urządzenia wynosi 180 C°.
- Przewód powietrza konwekcyjnego powinien być jak najkrótszy.
- Liczbę kolan i zmian kierunku prowadzenia przewodu należy ograniczyć do minimum.
- Aby zapobiec powstaniu podciśnienia w pomieszczeniu, w którym zainstalowano urządzenie, lub nadciśnienia w poszczególnych pomieszczeniach objętych systemem MULTIAIR, należy zapewnić odpowiednią cyrkulację powietrza w tych pomieszczeniach (np. poprzez szczelinę w drzwiach, kratki wentylacyjne itp.).

W niektórych modelach fabrycznie zamontowana jest osłona nad dmuchawą MULTIAIR, która zapobiega bezpośredniemu oddawaniu ciepła na ścianę.

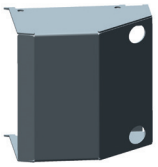
Ilustracja symboliczna

Nie wolno użytkować urządzenia bez tej osłony lub bez podłączonego przewodu konwekcyjnego. Nieprzestrzeganie tego wymogu powoduje utratę gwarancji, a producent nie ponosi odpowiedzialności za powstałe szkody.

Uwaga
Podczas podłączania przewodu powietrza konwekcyjnego należy bezwzględnie przestrzegać krajowych i regionalnych przepisów budowlanych oraz przepisów przeciwpożarowych. Instalacja i montaż mogą być wykonywane wyłącznie przez autoryzowaną firmę specjalistyczną.

2. MONTAŻ PIECA

Uwaga
Montaż może być wykonywany wyłącznie przez autoryzowaną firmę specjalistyczną.

Uwaga
Prosimy o przestrzeganie obowiązujących w danym regionie przepisów dotyczących bezpieczeństwa i budownictwa. W tej sprawie prosimy o kontakt z lokalnym kominiarzem..

Uwaga
Należy stosować wyłącznie materiały uszczelniające odporne na wysoką temperaturę, a także odpowiednie taśmy uszczelniające, silikon odporny na wysoką temperaturę oraz wełnę mineralną.

Uwaga
Należy upewnić się, że rura spalinowa nie ogranicza światła przewodu kominowego..

Uwaga
Jeśli piec jest przeznaczony do pracy niezależnej od powietrza w pomieszczeniu, połączenia przewodów pieca muszą być trwale uszczelnione na potrzeby takiego zastosowania. Do zamocowania rury pieca na stożkowym króćcu przyłączeniowym oraz do połączenia jej z wkładem kominowym należy użyć odpowiedniego, odpornego na wysoką temperaturę silikonu.

Uwaga
W żadnym wypadku nie wolno przesuwać pieca po niechronionej podłodze. Jako podkładkę i pomoc przy montażu doskonale sprawdzają się gruba tektura falista, karton lub na przykład stary dywan. Dzięki temu można również ostrożnie przesuwać piec.

Aby zapewnić prawidłowe podłączenie, zalecamy stosowanie oryginalnych rur spalinowych z asortymentu firmy RIKA.

Podłączenie do komina

- Urządzenie należy podłączyć do komina dopuszczonego do stosowania z paliwami stałymi, odpornego na wilgoć. Od wymogu odporności na wilgoć można odstąpić, jeśli obliczenia dotyczące komina wskazują na pracę w warunkach suchych.
- Klasa temperaturowa instalacji odprowadzania spalin (komin i rura spalinowa) musi, zgodnie z normą EN 16510-2-6, odpowiadać co najmniej klasie T200 odporności na zapalenie sadzy w przypadku pieców na pelety oraz co najmniej klasie T400 odporności na zapalenie sadzy w przypadku wszystkich pozostałych urządzeń.
- Komin przeznaczony do urządzeń na pelety musi mieć średnicę 100 mm, a do urządzeń na drewno kominkowe – 130 mm–150 mm, w zależności od modelu pieca.
- Należy unikać zbyt długich odcinków przewodu spalinowego. Długość pozioma przewodu spalinowego nie powinna przekraczać 1,5 metra.
- Należy unikać zbyt częstych zmian kierunku przepływu spalin w kierunku komina. W przewodzie spalinowym należy zastosować maksymalnie 3 kolanka.
- Należy użyć złącza z otworem do czyszczenia.
- Elementy łączące muszą być wykonane z metalu i spełniać wymagania normy (przyłącza należy zamontować w sposób zapewniający szczelność powietrzną).
- Przed montażem koniecznie należy przeprowadzić obliczenia kominowe. Obliczenia należy wykonać zgodnie z normą EN 133841- w przypadku pojedynczego obciążenia oraz zgodnie z normą EN 133842- w przypadku obciążenia wielokrotnego.
- Maksymalne podciśnienie (ciąg kominowy) nie powinno przekraczać 15 Pa.
- Odprowadzanie spalin musi być zapewnione nawet w przypadku chwilowej przerwy w dostawie prądu.

Uwaga
W przypadku podłączenia do kominów z wieloma przyłączami wymagane są dodatkowe urządzenia zabezpieczające, zgodnie z przepisami obowiązującymi w danym kraju.

Uwaga
Należy wykluczyć przedostawanie się wody kondensacyjnej przez przyłącze kominowe. W przypadku pieców kombinowanych, przy przyłączu sufitowym lub górnym przyłączu rury spalinowej należy zastosować rurę odprowadzającą kondensat. Uszkodzenia spowodowane wodą kondensacyjną są wyłączone z zakresu rękojmi i gwarancji.

Podłączenie do komina ze stali nierdzewnej

Połączenie należy również obliczyć i zweryfikować zgodnie z normą EN 133841- lub EN 133842-.

Dopuszczalne jest stosowanie wyłącznie izolowanych (dwustronnych) rur ze stali nierdzewnej (nie dopuszcza się stosowania giętkich rur aluminiowych ani stalowych).

Należy zapewnić otwór rewizyjny, umożliwiający.

Połączenie z kominem należy wykonać w sposób szczelny.

Powietrze do spalania

Każdy proces spalania wymaga tlenu z otaczającego nas powietrza. W piecach bez zewnętrznego doprowadzenia powietrza do spalania powietrze niezbędne do spalania jest pobierane z pomieszczenia, w którym znajduje się piec.

To pobrane powietrze musi zostać ponownie doprowadzone do pomieszczenia mieszkalnego. W nowoczesnych mieszkaniach bardzo szczelne okna i drzwi mogą ograniczać dopływ świeżego powietrza. Sytuację dodatkowo komplikują dodatkowe otwory wentylacyjne w mieszkaniu (np. w kuchni lub toalecie). Jeśli nie ma możliwości doprowadzenia powietrza do spalania z zewnątrz, należy wietrzyć pomieszczenie kilka razy dziennie, aby uniknąć podciśnienia w pomieszczeniu lub nieprawidłowego spalania.

Doprowadzenie zewnętrznego powietrza do spalania

Wyłącznie dla urządzeń przystosowanych do pracy niezależnej od powietrza w pomieszczeniu.

- Aby urządzenie mogło pracować niezależnie od powietrza w pomieszczeniu, powietrze do spalania musi być doprowadzane z zewnątrz za pomocą szczelnego przewodu. Zgodnie z krajowymi przepisami budowlanymi przewód doprowadzający powietrze do spalania powinien być wyposażony w zawór odcinający. Położenie „otwarte"/„zamknięte" musi być wyraźnie rozpoznawalne.
- Do króćca wlotowego należy podłączyć rurę o średnicy 125 mm w przypadku pieców na drewno i pieców hybrydowych lub o średnicy 50 mm lub 60 mm w przypadku pieców na pellet. Należy ją zamocować za pomocą zacisku do węża (nie wchodzi w skład zestawu!). W przypadku urządzeń na pelety z dłuższym przewodem przyłączeniowym średnicę należy zwiększyć do około 100 mm po około 1 m.
- Aby zapewnić odpowiedni dopływ powietrza, przewód nie powinien być dłuższy niż 4 m i powinien mieć maksymalnie 3 zagięcia.
- Jeśli przewód wychodzi na zewnątrz, musi być zakończony osłoną przeciwwiatrową.
- W przypadku ekstremalnie niskich temperatur należy zwrócić uwagę czy wlot powietrza nie uległ oblodzeniu.
- Powietrze do spalania można również pobierać z innego, odpowiednio wentylowanego pomieszczenia (np. piwnicy)
- Przewód powietrza do spalania należy trwale i szczelnie podłączyć (za pomocą kleju lub uszczelniacza) do króćca powietrznego urządzenia.
- Jeśli piec nie będzie używany przez dłuższy czas, należy zamknąć przewód powietrza do spalania, aby zapobiec przedostawaniu się wilgoci do pieca.

Uwaga
Należy pamiętać, że w przypadku doprowadzania powietrza do spalania z wbudowanego kanału wentylacyjnego komina mogą wystąpić problemy. Ogrzewanie powietrza do spalania może powodować powstawanie prądów konwekcyjnych przeciwnych do kierunku jego przepływu. Zwiększone straty ciśnienia zmniejszają podciśnienie w komorze spalania. Producent komina musi zagwarantować, że opór przepływu powietrza do spalania wynosi maksymalnie 2 Pa, nawet w najtrudniejszych warunkach.

Jeśli jeden lub więcej z tych warunków NIE jest spełniony, zazwyczaj skutkuje to nieprawidłowym spalaniem w piecu i/lub podciśnieniem w pomieszczeniu, w którym znajduje się piec.

3. OCHRONA PRZECIWPOŻAROWA

Minimalne odległości

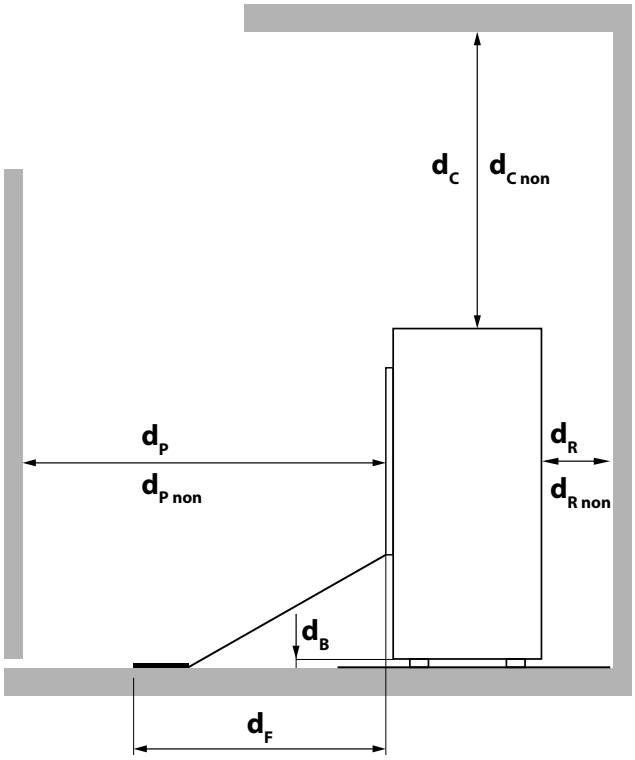

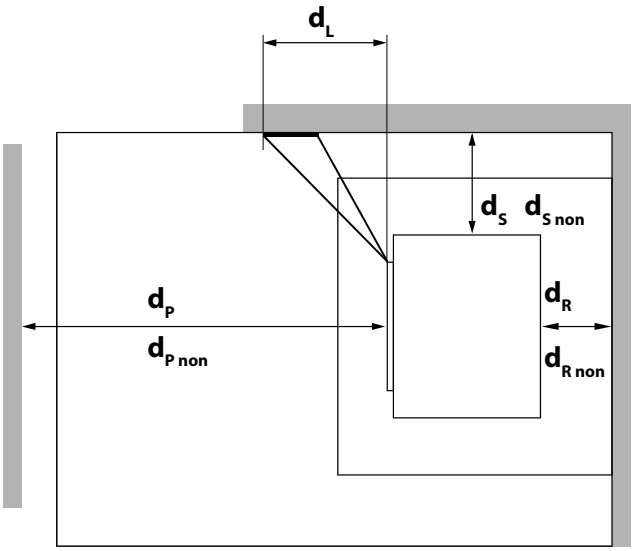

Minimalna odległość...			
d_R	... od tylnej strony do materiałów łatwopalnych	[mm]	100
d_S	... ze stron dotyczących materiałów łatwopalnych	[mm]	100
d_C	... od strony górnej do materiałów łatwopalnych w suficie	[mm]	500
d_P	... od strony przedniej do materiałów łatwopalnych	[mm]	800
d_F	... od strony przedniej do materiałów łatwopalnych w dolnej przedniej strefie promieniowania	[mm]	0
d_L	... od strony przedniej do materiałów łatwopalnych znajdujących się w przednim bocznym obszarze promieniowania	[mm]	0
d_B	... poniżej podłogi (bez nóżek) w pobliżu materiałów łatwopalnych	[mm]	0
dR_{nie}	... od tylnej strony do materiałów niepalnych	[mm]	100
dS_{nie}	... ze stron dotyczących materiałów niepalnych	[mm]	100
dC_{nie}	... od strony górnej do materiałów niepalnych w suficie	[mm]	500
dP_{nie}	... od strony frontowej do ścian niepalnych	[mm]	400

Wskazówka
W przypadku prac serwisowych i konserwacyjnych prosimy o zachowanie minimalnej odległości 20 cm z boku i z tyłu pieca.

Odległości bezpieczeństwa

W POBLIŻU MATERIAŁÓW ŁATWOPALNYCH

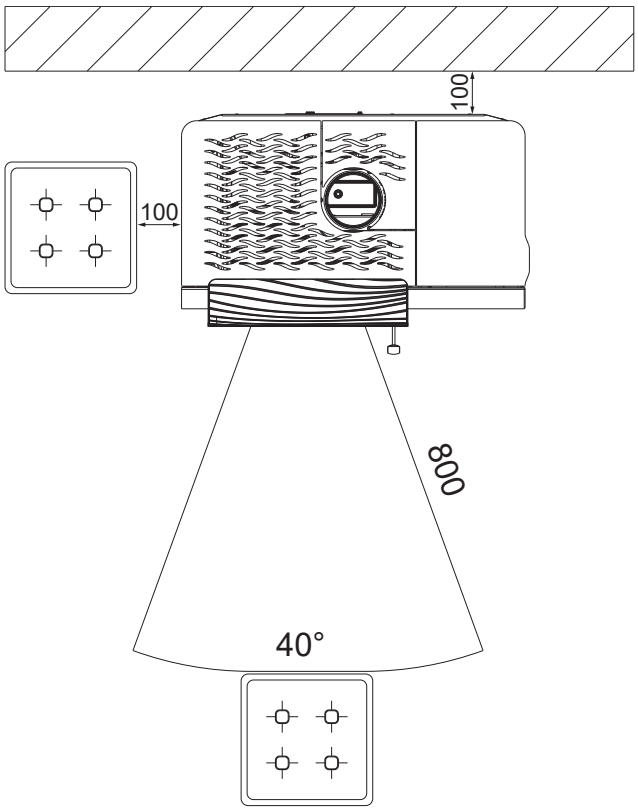

MATERIAŁY NIEPALNE

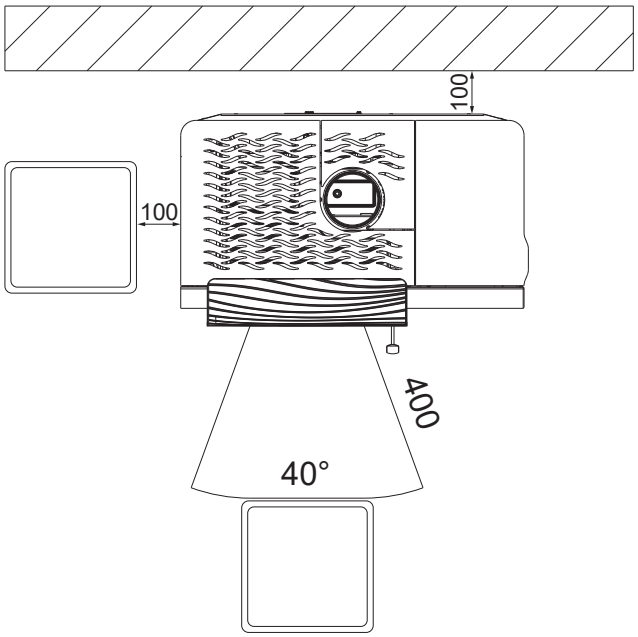

Ochrona podłogi

Podłogi wykonane z materiałów palnych (np. drewna lub wykładziny dywanowej) należy zabezpieczyć osłoną z materiału niepalnego. Sposób wykonania tego zabezpieczenia podłogi jest różnie regulowany w poszczególnych krajach związkowych.

Temperatura spodniej części pieca nie przekracza temperatury otoczenia o więcej niż 60°C. Nie może zatem dojść do nadmiernego wzrostu temperatury w dolnej części pieca, a umieszczenie płyty ogniotrwałej nie jest absolutnie konieczne. Wystarczyłaby zatem płyta ochronna.

Uwaga

Należy przestrzegać przepisów i rozporządzeń obowiązujących w danym kraju!

Wskazówka

Jeżeli żadna ustawa krajowa nie reguluje tej kwestii, można odwołać się do normy **ÖNORM B8311**:
Urządzenia grzewcze należy ustawić na podłodze na podkładce wykonanej z materiałów niepalnych. Podkładka ta musi wystawać poza urządzenie grzewcze z boku o co najmniej 5 cm oraz od strony obsługi przed otworem komory spalania o co najmniej 30 cm.

4. TECHNOLOGIA I FUNKCJE BEZPIECZEŃSTWA

Przewaga technologiczna Państwa nowego pieca kombinowanego jest wynikiem wieloletnich serii testów przeprowadzonych zarówno w laboratorium, jak i w praktyce. Praktyczne zalety Państwa pieca na pelety i drewno kominkowe są przekonujące.

Szeroki wybór dostępnych trybów pracy zaspokaja wszystkie potrzeby. Dzięki automatycznemu rozpoznawaniu paliwa tryb pracy można zmienić w dowolnym momencie (wystarczy włożyć polano podczas pracy na peletach lub rozpalić polano za pomocą palnika na pelety).

Dodatkowo możliwe jest ręczne sterowanie pracą pieca na drewnie w trybie bezprądowym. Dzięki temu zapewniona jest również praca awaryjna w przypadku dłuższej przerwy w dostawie prądu.

Wygoda obsługi

Sterowany mikroprocesorem system regulacji spalania optymalizuje współdziałanie dmuchawy spalin, położenia klap powietrznych i ślimaka transportowego na podstawie aktualnej temperatury w komorze spalania. Gwarantuje to optymalne warunki spalania i pracy zarówno podczas spalania peletów, jak i drewna kominkowego.

Za pomocą wbudowanego wyświetlacza dotykowego można centralnie sterować wszystkimi funkcjami. Przejrzysty interfejs użytkownika zapewnia intuicyjną obsługę. Dzięki temu wszystkie ustawienia można wprowadzić szybko i łatwo.

Najwyższa wydajność – najniższy poziom emisji

Duża powierzchnia wymiennika ciepła oraz automatyczna regulacja dopływu powietrza do spalania zapewniają optymalne wykorzystanie paliwa.

Precyzyjnie dozowane, ciągłe podawanie peletów do zoptymalizowanego paleniska wykonanego z wysokiej jakości żeliwa szarego zapewnia niemal całkowite spalanie przy bardzo dobrych parametrach spalin – i to gwarantowane w każdej fazie pracy.

Połączenie regulacji powietrza do spalania w oparciu o temperaturę oraz zoptymalizowanej geometrii chwytaka do drewna umożliwia, w trybie automatycznego spalania polan, spalanie charakteryzujące się minimalną emisją przy najwyższej sprawności.

Uwaga
Podczas spalania paliw stałych na szybie pojawia się osad, spowodowany przede wszystkim bardzo drobnym popiołem z peletów. W zależności od różnych czynników, takich jak ciąg kominowy czy jakość peletów, osad ten może być bardzo jasny lub też ciemny. Jest to naturalny proces i nie stanowi podstawy do zgłoszenia reklamacyjnego.
Zalecamy regularne czyszczenie szyby, ponieważ osad sadzy ogranicza nie tylko widoczność ognia, ale także promieniowanie cieplne.
Jeśli piec kombinowany jest ogrzewany zgodnie z przeznaczeniem w trybie kombinowanym, parowanie na szybie zmniejsza się dzięki wyższym temperaturom występującym podczas spalania drewna w kawałkach.

DAR – Dynamiczna regulacja przepływu powietrza

Czujnik różnicy ciśnień w układzie nawiewu mierzy przepływ powietrza. Prędkość obrotowa wentylatora jest automatycznie dostosowywana, co gwarantuje optymalne spalanie.

W ten sam sposób monitorowany jest również przewód powietrzny zewnętrznego źródła dopływu powietrza.

Wyłączenie w niskiej temperaturze

Jeśli temperatura pieca spadnie poniżej minimalnej wartości, tryb ogrzewania zostanie wyłączony. Do takiego wyłączenia może dojść na przykład również w przypadku opóźnionego zapłonu peletów.

Elektryczne zabezpieczenie przed nadprądem

Piec wielofunkcyjny jest zabezpieczony przed przetężeniem za pomocą głównego bezpiecznika (znajdującego się z tyłu urządzenia)

Klapa spalinowa

W przypadku, gdy prawidłowe działanie nie będzie już możliwe z powodu usterki jednego z elementów lub awarii zasilania, natychmiast otworzy się wbudowana klapa spalinowa. Spaliny są kierowane bez żadnych przeszkód bezpośrednio do komina. Zapewnia to bezpieczne spalanie paliwa w komorze spalania.

Uwaga
Aby zapewnić prawidłową, automatyczną pracę na drewnie kominkowym, należy bezwzględnie utrzymywać klapę spalinową w pozycji zamkniętej!

Uwaga
Podczas każdej konserwacji/czyszczenia należy sprawdzić, czy klapa spalinowa działa prawidłowo.

Automatyczny cykl czyszczenia

Prędkość obrotowa dmuchawy spalin wzrasta co godzinę na krótki czas w celu wydmuchania popiołu z komory spalania, co zwiększa bezpieczeństwo pracy. Na wyświetlaczu pojawia się komunikat „CZYSZCZENIE".

Co 5 godzin (odstęp czasu można regulować) uruchamiany jest dodatkowo automatyczny cykl czyszczenia. Piec przechodzi w tryb wypalania, następnie przeprowadzany jest proces opróżniania, po czym następuje ponowne rozpalanie. Na wyświetlaczu przez cały czas widoczny jest komunikat o stanie „Czyszczenie". Operacja opróżniania służy do przeniesienia popiołu i klinkieru z komory spalania do szuflady na popiół.

Uwaga
Podczas automatycznego procesu przechylania (uruchomienie pieca lub gruntowne czyszczenie) może dojść do chwilowego hałasu spowodowanego ruchem obrotowym rusztu przechylającego.

Uwaga
Ta dodatkowa funkcja w żadnym wypadku nie zastępuje czyszczenia ręcznego opisanego w sekcji „CZYSTENIE I KONSERWACJA" – należy je bezwzględnie wykonywać regularnie.

Monitorowanie komponentów

Wszystkie zastosowane elementy elektryczne są na bieżąco monitorowane podczas pracy. Jeśli któryś z elementów ulegnie uszkodzeniu lub nie da się go prawidłowo sterować, praca urządzenia zostaje wstrzymana i wyświetlany jest komunikat ostrzegawczy lub komunikat o błędzie (patrz instrukcja obsługi ekranu dotykowego).

Monitorowanie silnika ślimakowego

Zbyt długie lub wilgotne pelety, a także pelety o zbyt dużej zawartości pyłu (patrz: PODSTAWOWE INFORMACJE O PALIWIE – PELETY) mogą spowodować tzw. zator ślimaka w kanale ślimakowym. Może to również wystąpić, gdy pelety gromadzą się w komorze spalania, a zator sięga aż do szybu spustowego. W wyniku zwiększonego poboru mocy przez silnik ślimaka generowany jest komunikat o błędzie „SILNIK WYŁADOWCZY ZABLOKOWANY". Praca pieca zostaje wstrzymana. Prosimy o niezwłoczne skontaktowanie się z serwisem!

Uwaga
Ze względu na automatyczną regulację podczas pracy słychać odgłosy płomienia mieszczące się w dopuszczalnych granicach dla pomieszczeń mieszkalnych, odgłosy spadających peletów oraz sygnały sterujące komponentów elektronicznych.

5. OPCJE ZWIĘKSZAJĄCE KOMFORT

Czujnik pomieszczeniowy/bezprzewodowy czujnik pomieszczeniowy

Ta opcja pozwala sterować piecem kominkowym na podstawie temperatury w pomieszczeniu. Oprócz temperatury w pomieszczeniu można również ustawić żądane godziny ogrzewania. W czasie trwania tych godzin ogrzewania utrzymywana jest wybrana przez użytkownika temperatura w pomieszczeniu.

Bardziej szczegółowe informacje można znaleźć w instrukcji obsługi opcjonalnego czujnika pokojowego lub bezprzewodowego czujnika pokojowego.

Interfejs

dla różnych opcji

Czujnik pomieszczeniowy i bezprzewodowy czujnik pomieszczeniowy należy podłączyć za pomocą dołączonego kabla połączeniowego do złącza (z tyłu pieca/wewnątrz urządzenia).

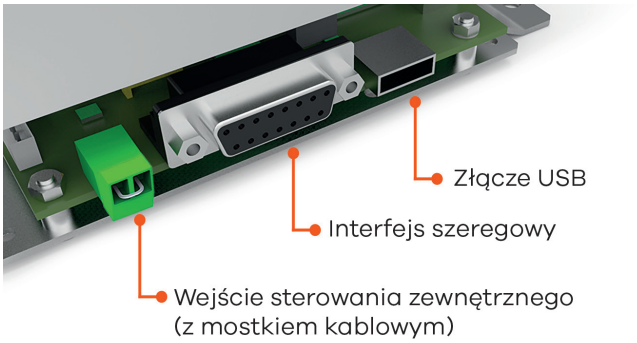

(Stan fabryczny)

Sterowanie zewnętrzne

- Regulator podciśnienia* do obsługi wielu urządzeń (np. BROKO – domyślnie włączony, patrz ustawienia)
- Zewnętrzny termostat pokojowy*, regulator obrotowy* (w połączeniu z systemem MULTIAIR)
- Przełącznik stykowy (np.: okap kuchenny)*

* Należy usunąć mostek kablowy i podłączyć kabel 2-żyłowy o przekroju 0,5–0,75 mm².

Jeśli piec kominkowy otrzyma z zewnątrz polecenie wyłączenia, wyłączenie się zajmie około jednej minuty.

Uwaga
Jeśli nie podłączono ani mostka kablowego, ani zewnętrznego sygnału sterującego (np. zewnętrznego termostatu pokojowego), urządzenie nie może działać. Zewnętrzny sygnał sterujący ma pierwszeństwo przed wszystkimi trybami pracy (RĘCZNY/AUTOMATYCZNY/KOMFORT).

Interfejs szeregowy

- Czujnik pomieszczeniowy RIKA / bezprzewodowy czujnik pomieszczeniowy RIKA (dostępny opcjonalnie)
- RIKA GSM Control (dostępne opcjonalnie)

Złącze USB

- RIKA FIRENET (dostępna opcjonalnie)

Zewnętrzny termostat pokojowy

Państwa piec kominkowy posiada złącze umieszczone na tylnej ściance, do którego można podłączyć standardowy termostat pokojowy dostępny w sprzedaży.. W tym celu konieczne jest użycie kabla 2-żyłowego o przekroju 0,5–0,75 mm², który należy podłączyć w miejsce mostka kablowego zamontowanego fabrycznie.

Złącze zewnętrzne – mostek kablowy

Jeśli sterowanie piecem kominkowym ma przejąć zewnętrzny termostat pokojowy, należy podłączyć ten termostat zamiast standardowo zamontowanego mostka kablowego.

Podłączony zewnętrzny termostat pokojowy może pracować w TRYBIE RĘCZNYM lub AUTOMATYCZNYM. W obu trybach wykorzystywana jest aktualnie ustawiona moc grzewcza; dodatkowo w TRYBIE AUTOMATYCZNYM można aktywować czasy ogrzewania ustawione na urządzeniu.

W menu głównym INFO, w podpunkcie menu „Info – Wejścia", można sprawdzić, czy zewnętrzne żądanie jest obecnie aktywne.

Jeśli piec kominkowy otrzyma z zewnątrz polecenie wyłączenia, wyłączenie się urządzenia potrwa około 5 minut. Wszystkie pozostałe ustawienia zewnętrznego termostatu pokojowego można znaleźć w dołączonej instrukcji obsługi.

Opcja RIKA FIRENET 2. generacji

przeznaczone wyłącznie do pieców hybrydowych i na pellet z wyświetlaczem dotykowym w wersji V2.29 i nowszych

Moduł FIRENET łączy piec z Internetem. Można połączyć się z piecem z dowolnego urządzenia z dostępem do Internetu (tablet, komputer, smartfon...). W ten sposób można sprawdzić stan pracy i różne informacje oraz zdalnie wprowadzać ustawienia.

Aby uzyskać więcej informacji, prosimy o kontakt ze swoim autoryzowanym sprzedawcą.

Sterowanie głosowe RIKA VOICE

tylko dla pieców kombinowanych i na pelety z wyświetlaczem dotykowym od wersji V2.26 w połączeniu z modułem RIKA Firenet i Amazon Alexa

Dzięki funkcji RIKA VOICE możesz łatwo sterować piecem RIKA za pomocą poleceń głosowych. Włączanie lub wyłączanie, zmiana trybów pracy albo ustawianie żądanej mocy grzewczej lub temperatury w pomieszczeniu: wystarczy jedno krótkie zdanie!

Więcej informacji można znaleźć na stronie **www.rika.pl** lub u lokalnego sprzedawcy.

6. PALIWA

Ilość paliwa – drewno kominkowe/pellet

	Obciążenie znamionowe	Częściowe obciążenie
Zakład produkcji drewna kominkowego	~2,2 kg	~1,1 kg
Ogrzewanie peletowe	~1,9 kg/h*	~0,6 kg/h*
Czas spalania przy pełnym zbiorniku na pelety	~15 h*	~50 h*

* Wartości praktyczne; mogą się różnić w zależności od jakości peletów.

Uwaga
Zużycie pelletu zależy od ich wielkości. Im większe pellety, tym wolniejsze jest ich podawanie i odwrotnie.

Piec kominkowy przeznaczony do pracy okresowej (INT)

Państwa piec należy do typu INT, a zatem jest to palenisko o długim czasie spalania. Jest ono przeznaczone do pracy w krótkich odstępach czasu przez dowolny okres, poprzez kolejne uzupełnianie paliwa.

Uwaga
Jeśli piec jest ogrzewany w trybie ciągłym, powoduje to zwiększone zużycie, zwłaszcza elementów narażonych na obciążenia termiczne. Może to skrócić częstotliwość czyszczenia. Dlatego należy bezwzględnie przestrzegać wytycznych dotyczących czyszczenia i konserwacji!

PODSTAWOWE INFORMACJE O PALIWIE – PELLET

Czym jest pellet?

Pellet drzewny jest paliwem znormalizowanym. Każdy producent musi przestrzegać określonych wymogów, aby zapewnić bezproblemowe i energooszczędne ogrzewanie przy użyciu pelletów. Pellety wytwarza się z odpadów drzewnych pochodzących z tartaków i strugarni, a także z drewna łamanego z gospodarstw leśnych. Surowce te są rozdrabniane, suszone i prasowane bez użycia spoiw, w wyniku czego powstaje pellet.

Pellet ENplus A1
Ta norma delete both wyznacza standardy bezpieczeństwa na europejskim rynku pelletów. Numery identyfikacyjne zapewniają identyfikowalność pelletu. Co roku przeprowadzane są kontrole zakładów produkcyjnych i przebiegu procesu produkcji u producentów delete.

System zapewnienia jakości gwarantuje, że pellety rzeczywiście spełniają wymagania nowej normy, a tym samym zapewniają warunki niezbędne do bezawaryjnej pracy systemu grzewczego.

Specyfikacja peletów drzewnych zgodnie z normą ENplus – A1

Parametry	Jednostka	ENplus-A1
Średnica	mm	6 (±1)[2]
Długość	mm	3,15–40[3]
Gęstość nasypowa	kg/m³	≥ 600
Wartość opałowa	MJ/kg	≥ 16,5
Zawartość wody	Ma.-%	≤ 10
Frakcja drobna (< 3, 15 mm)	Ma.-%	≤ 1
Wytrzymałość mechaniczna	Ma.-%	≥ 97,5[4]
Zawartość popiołu	Ma.-%[1]	≤ 0,7
Temperatura mięknienia popiołu	(DT) °C	≥ 1200
Zawartość chloru	Ma.-% [1]	≤ 0,02
Zawartość siarki	Ma.-% [1]	≤ 0,03
Zawartość azotu	Ma.-% [1]	≤ 0,3
Zawartość miedzi	mg/kg [1]	≤ 10
Zawartość chromu	mg/kg [1]	≤ 10
Zawartość arsenu	mg/kg [1]	≤ 1
Zawartość kadmu	mg/kg [1]	≤ 0,5
Zawartość rtęci	mg/kg [1]	≤ 0,1
Zawartość ołowiu	mg/kg [1]	≤ 10
Zawartość niklu	mg/kg [1]	≤ 10
Zawartość cynku	mg/kg [1]	≤ 100

1) w stanie bezwodnym
2) Należy podać średnicę
3) maksymalnie 1% peletów może mieć długość większą niż 40 mm, maks. długość 45 mm
4) Podczas pomiarów za pomocą urządzenia Lignotester (kontrola wewnętrzna)
obowiązuje wartość graniczna ≥97 ,7% mas .-

Państwa piec jest dopuszczony do użytku wyłącznie do spalania peletów drzewnych o sprawdzonej jakości. Prosimy o zwrócenie się do sprzedawcy pieca delete z prośbą o dostarczenie certyfikowanego paliwa oraz listy producentów paliwa objętych nadzorem.

Uwaga
Należy spalać wyłącznie pellety certyfikowane zgodnie z normą ENplus – A1. Stosowanie peletów niskiej jakości lub niedozwolonych negatywnie wpływa na działanie pieca na pelety, a ponadto może skutkować utratą gwarancji oraz wygaśnięciem odpowiedzialności za produkt.

Uwaga
Temperatura i wydajność pieca mogą się różnić w zależności od jakości pelletu.

Uwaga
Wyświetlana ilość przetransportowana podczas zużycia pelletu (INFO – PARAMETRY – ŁĄCZNA ILOŚĆ PRZETRANSORTOWANA) może różnić się od rzeczywistej ilości ze względu na różną jakość i gęstość nasypową delete. Nie stanowi to podstawy do reklamacji.

Uwaga
Spalanie paliw stałych w postaci niepeletyzowanej (słoma, kukurydza, zrębki itp.) jest zabronione! Należy przestrzegać zakazu spalania odpadów! Nieprzestrzeganie tych przepisów powoduje unieważnienie wszelkich roszczeń gwarancyjnych i rękojmi oraz może zagrozić bezpieczeństwu urządzenia!

Uzupełnianie pelletu podczas pracy pieca

Uwaga
Podczas napełniania zbiornika należy zachować szczególną ostrożność! Nie wolno dopuścić do kontaktu worka z pelletem z rozgrzanym piecem. Pellet, który wysypał się poza zbiornik, należy natychmiast usunąć!

Aby zapobiec przypadkowemu wygaśnięciu płomienia wskutek braku paliwa, zaleca się utrzymywanie odpowiedniego poziomu pelletu w zbiorniku. Poziom paliwa należy regularnie kontrolować. Pokrywa zbiornika musi jednak być zawsze zamknięta, z wyjątkiem momentu napełniania.

W przypadku napełniania zbiornika podczas pracy (otwarcie pokrywy zbiornika) wentylator zostaje wyłączony, a podawanie peletów wstrzymane; praca zostanie wznowiona dopiero po zamknięciu pokrywy zbiornika (tylko w przypadku urządzeń wyposażonych w przełącznik magnetyczny).

Pojemność zbiornika na pellet: (patrz DANE TECHNICZNE)

Przechowywanie pelletu

Aby zapewnić bezproblemowe spalanie peletów drzewnych, konieczne jest przechowywanie paliwa w stanie suchym i wolnym od zanieczyszczeń.

Pelety, nawet w workach, nie powinny być przechowywane na wolnym powietrzu ani narażone na działanie czynników atmosferycznych. Wilgoć i zanieczyszczenia mogą powodować zatory w podajniku ślimakowym.

Uwaga
Uszkodzenia podajnika ślimakowego spowodowane zatorami nie są objęte gwarancją.

KRÓTKI PRZEWODNIK PO PALIWACH – DREWNO KOMINKOWE

Odpowiednie rodzaje i ilości paliwa

Piec jest przeznaczony przede wszystkim do spalania suchego drewna w polanach. Można w nim również spalać brykiet drzewny.

Uwaga
Piec kominkowy nie służy do spalania odpadów! Spalanie wszelkiego rodzaju odpadów, w szczególności tworzyw sztucznych, impregnowanych materiałów drewnopochodnych (np. płyt wiórowych), węgla kamiennego lub tekstyliów, powoduje uszkodzenia pieca kominkowego i komina oraz jest zabronione na mocy ustawy o ochronie przed emisjami. UTRATA GWARANCJI!

Uwaga
ILOŚĆ PALIWA
Oznacza to, że na istniejącą warstwę żaru można dokładać tylko jedną warstwę drewna.
Należy pamiętać, że dodanie zbyt dużej ilości paliwa może spowodować wytwarzanie większej ilości ciepła, niż przewidziano w konstrukcji pieca, i doprowadzić do jego przegrzania oraz uszkodzenia.

Jednym z objawów przegrzania jest pojawienie się na szybie drzwiczek paleniska szarego, trwałego zmętnienia, którego nie można usunąć podczas czyszczenia.

Gatunki drewna

Drewno różnych gatunków drzew ma różną wartość opałową. Szczególnie dobrze nadają się drewno liściaste. Spala się ono spokojnym płomieniem i tworzy długotrwałe żar. Drewno iglaste jest bogate w żywicę, spala się szybciej, podobnie jak wszystkie gatunki drewna miękkiego, i ma tendencję do rozpryskiwania iskier.

Gatunek drewna	Wartość opałowa kWh/m³	Wartość opałowa kWh/kg
Klon	1900	4,1
Brzoza	1900	4,3
Buk	2100	4,2
Dąb	2100	4,2
Olcha	1500	4,1
Jesion	2100	4,2
Świerk	1700	4,4
Modrzew	1700	4,4
Topola	1200	4,1
Robinia	2100	4,1
Jodła	1400	4,5
Wiąz	1900	4,1
Osika	1400	4,1

Regulacja mocy

Regulacja mocy pieca kominkowego odbywa się ręcznie lub za pomocą elektronicznego systemu sterowania Rikatronic. Należy jednak pamiętać, że moc pieca kominkowego zależy od ciągu kominowego oraz ilości dodanego drewna.

Czyste spalanie

1. Drewno opałowe musi być suche i nieimpregnowane.

- Wartość orientacyjna: wilgotność względna drewna w zakresie od 14% do 18%.
- Drewno przechowywane przez 2–3 lata w suchym i dobrze wentylowanym miejscu.

2. Odpowiednia ilość i rozmiar drewna opałowego

- Zbyt duża ilość drewna opałowego powoduje przegrzanie. W rezultacie materiały, z których wykonany jest piec, są nadmiernie obciążane, a piec osiąga złe wyniki emisji spalin.
- Zbyt mała ilość drewna opałowego lub zbyt duże polana powodują, że piec nie osiąga optymalnej temperatury pracy. Również w tym przypadku parametry spalin są niekorzystne.
- Aby sprawdzić właściwą ilość drewna opałowego, zobacz sekcję „ILOŚĆ PALIWA”

7. MONTAŻ/DEMONTAŻ KAMIENIA

Uwaga
Wszelkie czynności przy piecu należy wykonywać wyłącznie po wyjęciu wtyczki z gniazdka i całkowitym ostygnięciu pieca.

Uwaga
Podczas montażu i demontażu należy uważać, aby żadne przedmioty, np. śruby, nie dostały się do zbiornika na pellet. Mogą one zablokować ślimak transportowy i spowodować uszkodzenie pieca.

Uwaga
Podczas wszelkich prac montażowych i demontażowych należy zwracać szczególną uwagę na palce oraz wszystkie elementy obudowy i elementy montażowe pieca. Należy używać miękkich podkładek, aby nie uszkodzić wyposażenia pomieszczenia ani elementów obudowy pieca.

Demontaż kamienia

Otwórz pokrywę zbiornika do oporu – w tej pozycji pozostanie otwarta. Otwórz drzwiczki komory spalania.

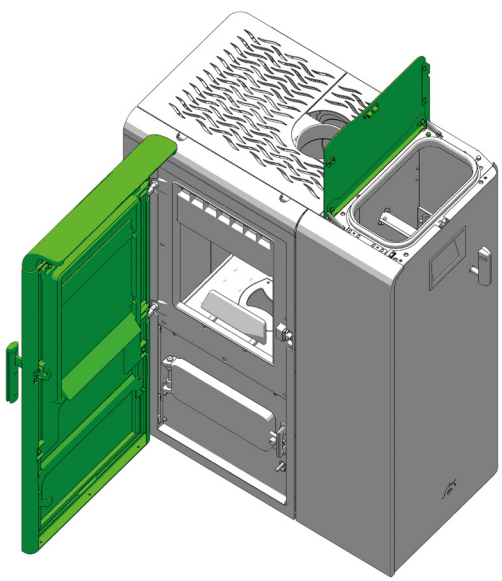

Odkręć dwie śruby sześciokątne prawej osłony bocznej.
Ostrożnie odchyl boczną osłonę na zewnątrz..

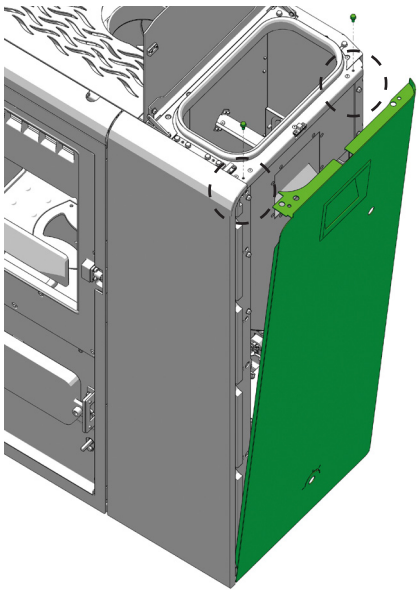

Odkręć cztery śruby sześciokątne. Uwaga, kamień może się przechylić do przodu i pęknąć.

Ostrożnie przechyl kamień lekko na zewnątrz, a następnie podnieś go do góry. Połóż kamień płasko na miękkiej podkładce. Kamienia nie wolno w żadnym wypadku stawiać na krawędziach – istnieje ryzyko pęknięcia!

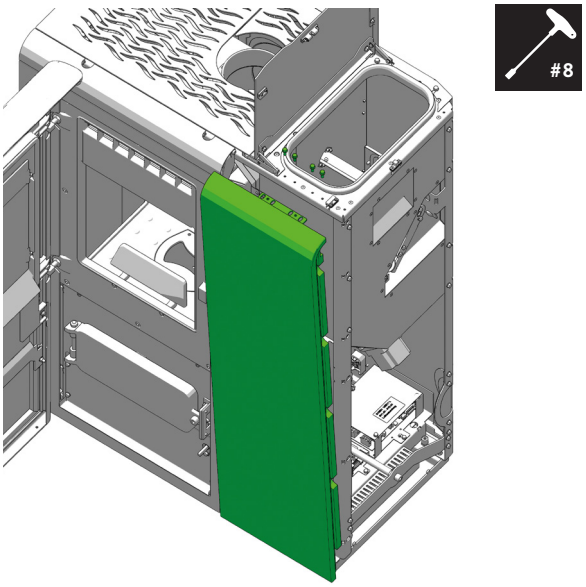

Zmontuj zdemontowane części ponownie, postępując w odwrotnej kolejności.

8. OPCJA MONTAŻU RIKA MULTIAIR

Zakres dostawy E17011

B17527 Wentylator konwekcyjnycałkowicie

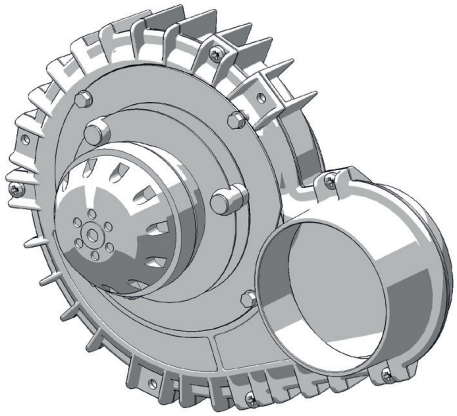

3x N112040 Duo Taptite

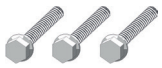

4x N103657 opasek kablowych



L04104 Osłona silnika

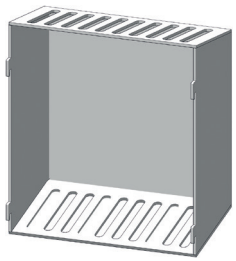

Ogólne wskazówki

- Ilość powietrza konwekcyjnego i jego temperatura dla każdego wentylatora są dostosowane do ogrzewania jednego dodatkowego pomieszczenia.
- Maksymalna temperatura powietrza konwekcyjnego na wylocie urządzenia wynosi 180 °C.
- Przewód powietrza konwekcyjnego powinien być jak najkrótszy.
- Liczbę załamań przewodu należy ograniczyć do minimum.

Uwaga
Podczas podłączania przewodu powietrza konwekcyjnego należy bezwzględnie przestrzegać krajowych i regionalnych przepisów budowlanych oraz przepisów przeciwpożarowych. Instalacja i montaż mogą być wykonywane wyłącznie przez autoryzowaną firmę specjalistyczną.

Uwaga
Wszelkie czynności przy urządzeniu należy wykonywać wyłącznie po odłączeniu wtyczki od gniazda elektrycznego i całkowitym ostygnięciu pieca.

Uwaga
Podczas montażu/demontażu nie należy upuszczać żadnych przedmiotów (śrub itp.) do zbiornika na pellet – mogą one zablokować podajnik ślimakowy i spowodować uszkodzenie pieca.

Uwaga
Podczas wszelkich prac montażowych i demontażowych należy zwracać szczególną uwagę na palce oraz wszystkie elementy obudowy i elementy montażowe pieca. Należy używać miękkich podkładek, aby nie uszkodzić wyposażenia pomieszczenia ani elementów obudowy pieca.

Montaż wentylatora konwekcyjnego

Przy piecu należy wykonać następujące czynności przygotowawcze:

Otworzyć drzwiczki paleniska i zdjąć pokrywę konwekcyjną przy pomocy urządzenia podnoszącego.

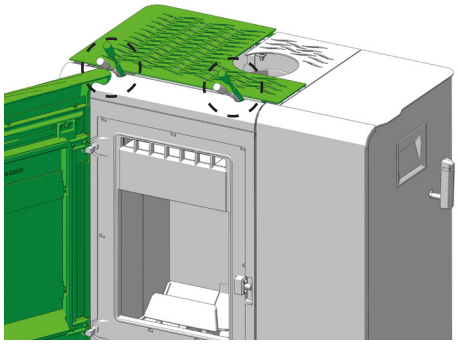

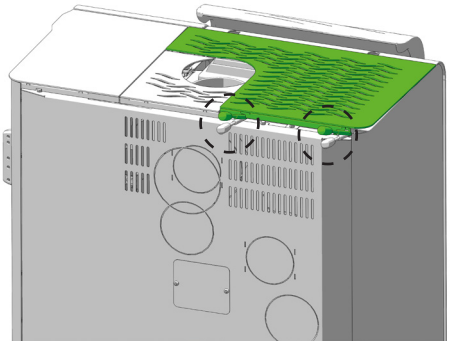

Podnieś pokrywę, kierując ją prosto do góry.

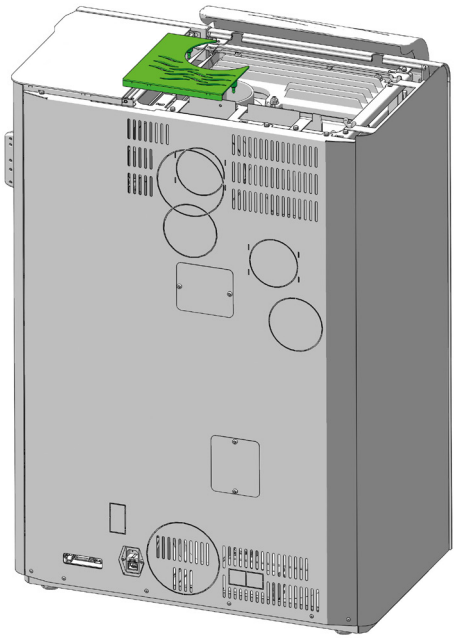

Otwórz pokrywę zbiornika na pelety. Odkręć 3 śruby sześciokątne na tylnej ściance. Tylna ścianka odchyla się do tyłu. Odłącz kabel uziemiający. Następnie można go podnieść do góry.

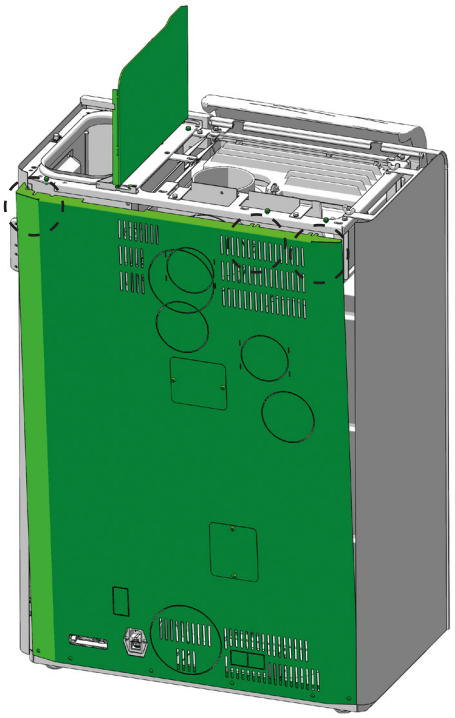

W zależności od wybranego wariantu, należy usunąć dwa górne zaślepienia w przypadku instalacji jednego wentylatora lub dodatkowo dwa dolne zaślepienia w przypadku instalacji dwóch wentylatorów.

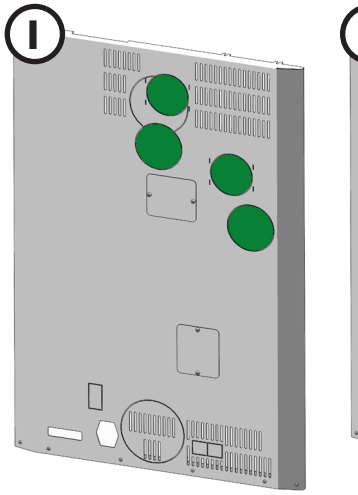

Uwaga
W przypadku montażu drugiego wiatru konwekcyjnego należy wykonać kolejne kroki w ten sam sposób.

Odkręć 3 śruby sześciokątne i zdejmij osłonę blaszaną.

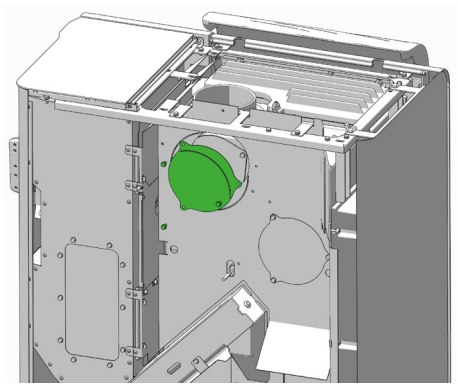

Przymocuj wentylator MULTIAIR B17527 za pomocą 3 śrub sześciokątnych Duo Taptite N112040.

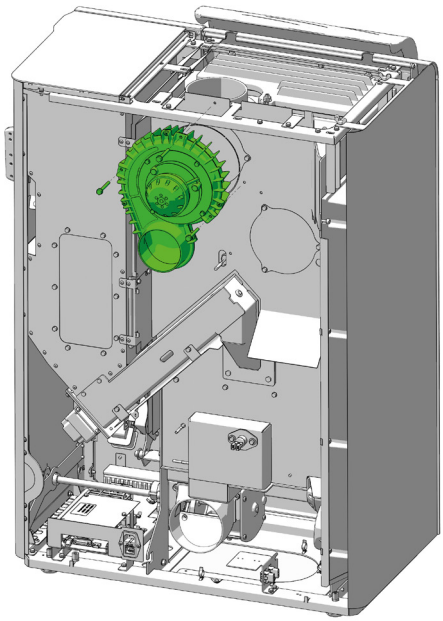

Przewód elektryczny wentylatora MULTIAIR należy poprowadzić pionowo w dół, a następnie wzdłuż podstawy pieca do przewidzianych punktów podłączenia.

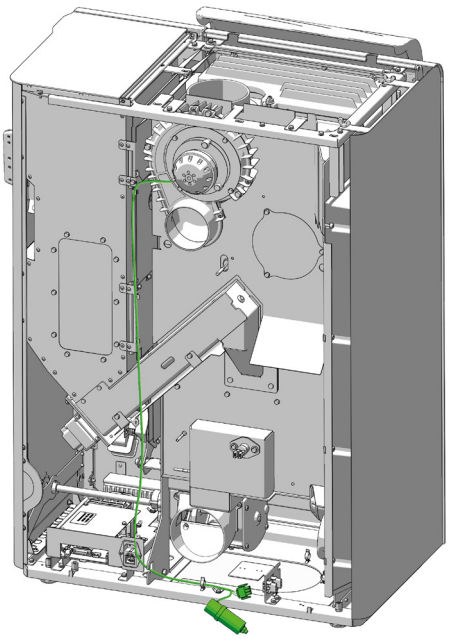

Następnie należy zamocować przewód dmuchawy MULTIAIR za pomocą dołączonych opasek zaciskowych.

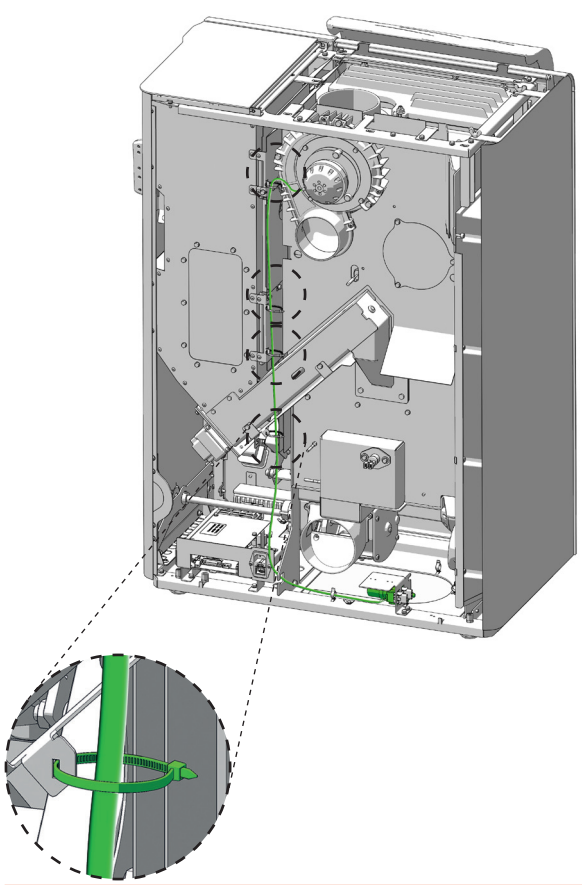

Uwaga
Wszystkie przewody elektryczne należy zabezpieczyć przed działaniem wysokiej temperatury. Nieprawidłowy montaż może spowodować uszkodzenie pieca i skutkować utratą gwarancji.

Zamocuj kondensator w przeznaczonym do tego wolnym gnieździe. Tarcza zębata musi znajdować się między blachą mocującą a nakrętką sześciokątną.

Należy dokręcić nakrętkę sześciokątną aż do końca pręta gwintowanego. Punkty mocowania mają otwory w kształcie dziurki od klucza.

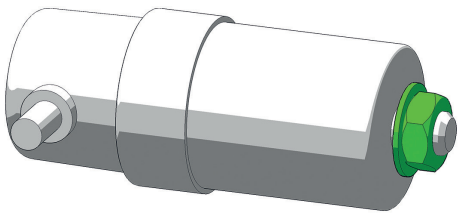

#13

Obok znajdują się trzybiegunowe wtyczki **M3** dla górnego **wentylatora MULTIAIR 1** oraz **M4** dla dolnego **wentylatora MULTIAIR 2**. Podłącz odpowiedni kabel i ponownie poprowadź wszystkie kable oraz wtyczki.

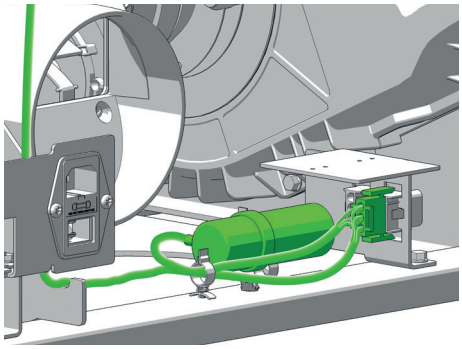

Załóż osłonę silnika L04104 na silnik wentylatora MULTIAIR i zamocuj ją za pomocą wcześniej odkręconych śrub mocujących.

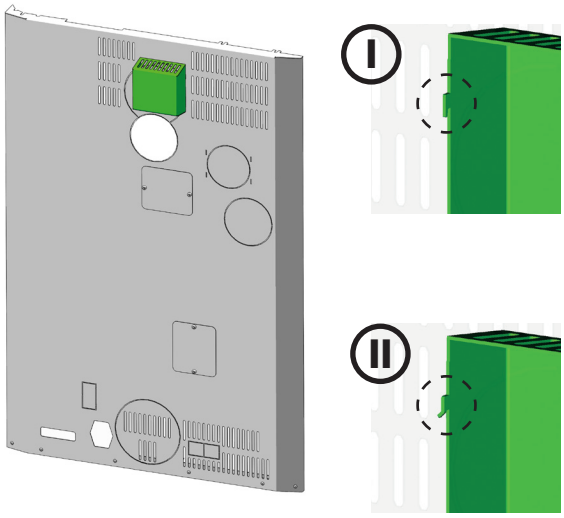

Zamontuj tylną ściankę pieca.

#8

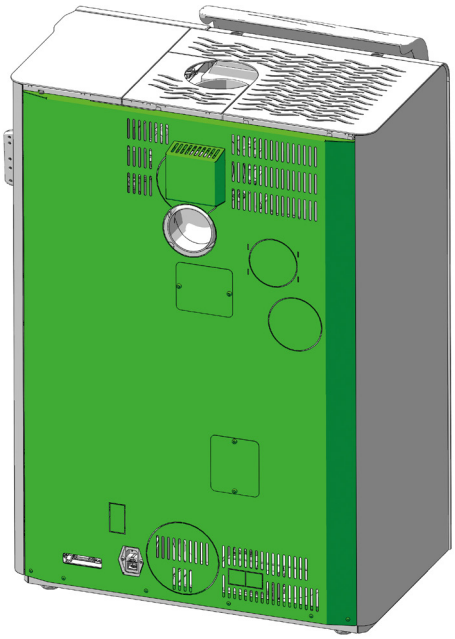

Uwaga
Ze względów bezpieczeństwa nie wolno użytkować urządzenia bez osłony silnika lub bez podłączonych przewodów konwekcyjnych. Nieprzestrzeganie tego wymogu powoduje utratę gwarancji; producent nie ponosi odpowiedzialności za powstałe szkody.

Kontrola działania i regulacja

Przywróć zasilanie. Wybierz w **menu głównym** opcję Ustawienia/Menu **serwisowe** i przeprowadź **test przekaźnika**, aby sprawdzić jego działanie.

W **menu głównym „Ustawienia"** przejdź do menu **„Wentylator MultiAir".** Włącz opcję **„MultiAir 1"** na **ON**, co umożliwi wybór poziomu i regulacji wentylatora.

Stopień wentylatora
Ilość powietrza konwekcyjnego można regulować w zakresie od trybu AUTO (automatyczne dostosowanie w zależności od mocy grzewczej, ustawienie fabryczne) poprzez poziom 1 (min.) do poziomu 5 (maks.).

Regulacja wentylatora
Moc wentylatora dla wybranych stopni wentylacji (AUTO, stopień 1 – stopień 5) można dodatkowo regulować w zakresie +/- 30%.

9. INSTRUKCJA DOTYCZĄCA PROTOKOŁU URUCHOMIENIA

Instrukcja obsługi

Jest to jedna z najważniejszych kwestii związanych z uruchomieniem urządzenia. Upoważniony technik serwisowy musi jasno przekazać użytkownikowi następujące informacje:

Funkcje pieca

- Opis procesów zachodzących w piecu podczas rozpalania, normalnej pracy, czyszczenia itp.

Sterowanie

- Napełnianie zbiornika na pellet
- Funkcje i ustawienia
- Opcje / Akcesoria
- Programowanie czasów ogrzewania

Instrukcja obsługi

- Omówienie najważniejszych informacji zawartych w instrukcji obsługi oraz wskazanie odpowiednich rozdziałów

Warunki gwarancji

- Różnica między gwarancją (ustawową), a rękojmią (dobrowolną)
- Warunki gwarancji
- Wskazanie części podlegających naturalnemu zużyciu
- Informacje dotyczące jakości stosowanego pelletu oraz konsekwencji używania paliwa niskiej jakości

Wskazówki dotyczące czyszczenia

- Aby zapewnić prawidłowe działanie ogrzewania, konieczne jest regularne czyszczenie
- Należy regularnie opróżniać szufladę na popiół

Przewody spalinowe należy czyścić raz lub dwa razy w sezonie grzewczym, w zależności od modelu pieca. Zaleca się powierzenie tej czynności wyspecjalizowanej firmie

Uwaga
Zalecamy, aby co najmniej raz w roku zlecić wykonanie wszystkich czynności konserwacyjnych u autoryzowanego sprzedawcy RIKA.

Spalanie

- Wszystkie drzwiczki urządzenia muszą być szczelnie zamknięte, aby zapobiec niekontrolowanemu dopływowi powietrza do komory spalania.

ilustračný obrázok

RIKA®

PROTOKÓŁ URUCHOMIENIA

dla pieców na pelety i pieców kombinowanych RIKA.
Stan 11/2021

Adres instalacji

Nazwisko, imię
Ulica, numer domu
Kod pocztowy, miejscowość
E-Mail, telefon

RIKA Sklep specjalistyczny

Pieczęć sprzedawcy

Dane urządzenia

Typ urządzenia
Numer seryjny
Obudowa nieuszkodzona? ☐ TAK ☐ NIE
Wersja oprogramowania
Wersja wyświetlacza
Rok produkcji

ElektriscUrządzenia elektryczne peryferyjne

Skrzynka przyłączeniowa z uziemieniem ☐
Termostat pokojowy ☐ Model
FIRENET ☐ Model
Modem GSM ☐ Sprawdzono działanie ☐
Operator komórkowy

Kontrola systemu i elementów zabezpieczających

Sprawdzono płynność działania klapy spalinowej (piec kombinowany) ☐
Sprawdzono płynność działania klapy przeciwpożarowej (piec kombinowany) ☐
Czujnik różnicy ciśnień ☐ TAK ☐ NIE
Czy zainstalowano czujniki dymu/pożaru? ☐ TAK ☐ NIE
Czy podłoga jest ognioodporna? ☐ TAK ☐ NIE
Inne

Instalacja

Prawidłowy montaż zgodnie z instrukcją montażu i obsługi ☐ TAK ☐ NIE
Uwagi:
Wysokość pomieszczenia
Wentylacja pomieszczeń mieszkalnych ☐ TAK ☐ NIE
Okap kuchenny (podłączenie na zewnątrz) ☐ TAK ☐ NIE
Odciąg z toalety ☐ TAK ☐ NIE

UWAGA:

10. DZIAŁANIE

Klapa przeciwpożarowa i klapa spalinowa

Po podłączeniu pieca hybrydowego do zasilania pojawi się następujący komunikat.



Włóż dołączony klucz nasadowy do przeznaczonego do tego gniazda, tak jak pokazano na rysunku.

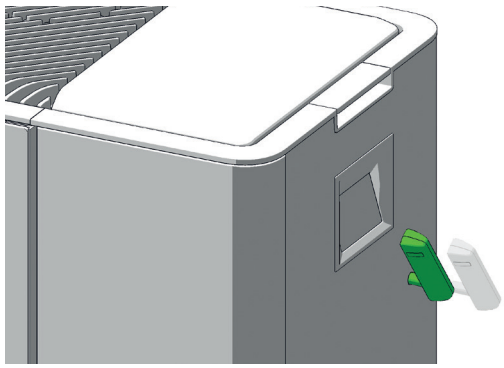

Obróć klucz nasadowy zgodnie z ruchem wskazówek zegara, aż klapa spalinowa zostanie zamknięta.

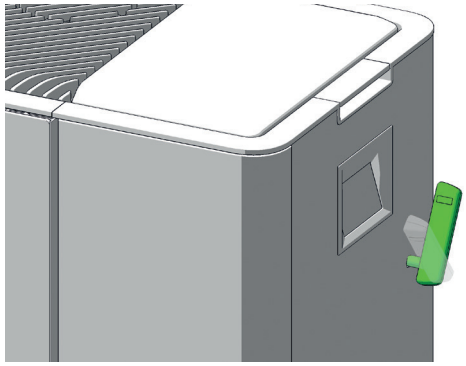

Piec jest gotowy do pracy.

Funkcja ułatwiająca dokładanie drewna

Aby ograniczyć wydostawanie się spalin podczas dokładania opału, Państwa piec hybrydowy, oprócz standardowych funkcji, posiada dodatkową funkcję dokładania opału.



Wyświetlanie dodatkowych funkcji	Ukryj dodatkowe funkcje
Otwarcie klapy spalinowej	

Otwórz klapę spalinową i odczekaj około 3 sekund przed otwarciem drzwiczek komory spalania w celu dołożenia drewna.

Zamknij drzwiczki paleniska i obracaj klucz nasadowy zgodnie z ruchem wskazówek zegara, aż klapa spalinowa ponownie się zamknie.

Uwaga
Jeśli klapa spalinowa jest otwarta, wyświetla się ostrzeżenie. Znika ono po zamknięciu klapy spalinowej.

Uwaga
Przy otwartej klapie spalinowej praca na pellecie nie jest możliwa.

Uwaga
Aby kontynuować obsługę urządzenia, należy zapoznać się z instrukcją obsługi wyświetlacza dotykowego dołączoną do zestawu.

11. ROZSZERZONE TRYBY PRACY – PELLET / DREWNO KOMINKOWE

(tylko piece hybrydowe)

Państwa piec hybrydowy jest wyposażony w funkcję automatycznego rozpoznawania paliwa oraz regulację spalania. Przełączanie między trybem pracy na pelletach, a trybem na drewnie kominkowym jest możliwe w dowolnym momencie.

Uwaga
Należy stosować wyłącznie ilości paliwa podane w instrukcji obsługi danego pieca.

Uwaga
Przez cały czas trwania trybu opalania drewnem funkcje czasu ogrzewania, temperatury w pomieszczeniu i ochrony przed zamarzaniem, a także sygnał zewnętrzny są wyłączone. Wymienione funkcje zostaną ponownie włączone dopiero **po** zakończeniu trybu opalania drewnem.

Prawidłowe rozpalanie

Uwaga
Nie należy używać łatwopalnych płynów do rozpalania ognia!

Otwórz drzwiczki paleniska i połóż po 2 małe kawałki drewna po lewej i prawej stronie, wzdłuż dna paleniska.

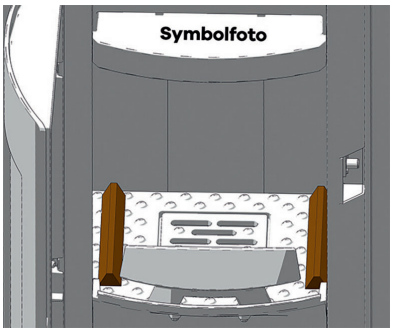

Na tej drewnianej podkładce ułóż 2–3 polana w poprzek.

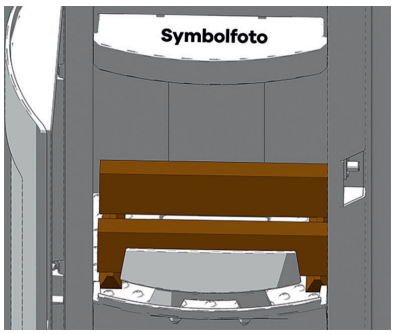

Na polanach ułóż teraz na krzyż kolejne kawałki drewna i umieść na nich 2–4 paski ekologicznej podpałki RIKA. W razie potrzeby pod kawałkami drewna można również umieścić nieco niepowlekanego papieru.

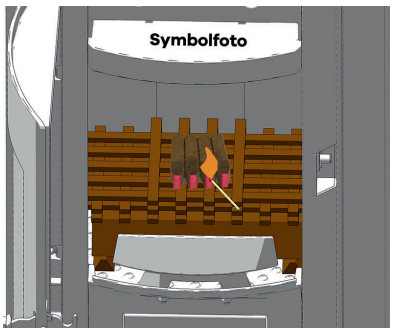

Teraz należy zapalić ekologiczną podpałkę RIKA i zamknąć drzwiczki paleniska.

Uwaga
Należy zadbać o to, by palenisko było puste, ponieważ po zamknięciu drzwiczek paleniska ruszt przechylny wykonuje ruch przechylania.

Uwaga
Komorę spalania można wypełnić do wysokości maksymalnie 15 cm.

Wskazówka
Pod numerem E15834 można nabyć podpałki u autoryzowanego sprzedawcy pieców RIKA.

Automatyczne spalanie drewna kominkowego

Automatyczna regulacja spalania dzieli się na następujące stany pracy:

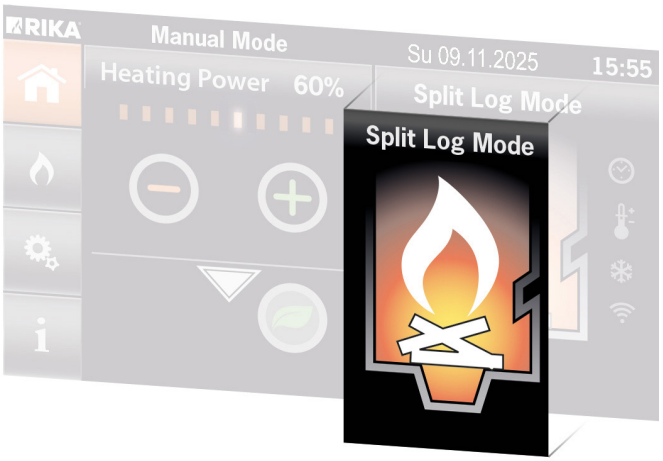

SPRAWDŹ DREWNO KOMINKOWE
Piec sprawdza, czy włożono do niego polana.

OGRZEWANIE DREWNEM / TRYB ECO
Państwa piec zapewnia optymalne spalanie drewna kominkowego.

CZAS DOŁOŻYĆ DREWNO
Piec sygnalizuje, kiedy należy dorzucić drewno.

BRAK MOŻLIWOŚCI DOŁOŻENIA
Piec sygnalizuje, że nie można już zagwarantować zapłonu dodanych polan.

Tryb ECO

Aby zmniejszyć zużycie paliwa (przy obciążeniu częściowym), należy włączyć **tryb ECO**. Po zamknięciu drzwiczek paleniska można przejść do **trybu ECO** w sekcji funkcji rozszerzonych – stan pracy **„KONTROLA POLAN”** zmienia się na **tryb ECO**.

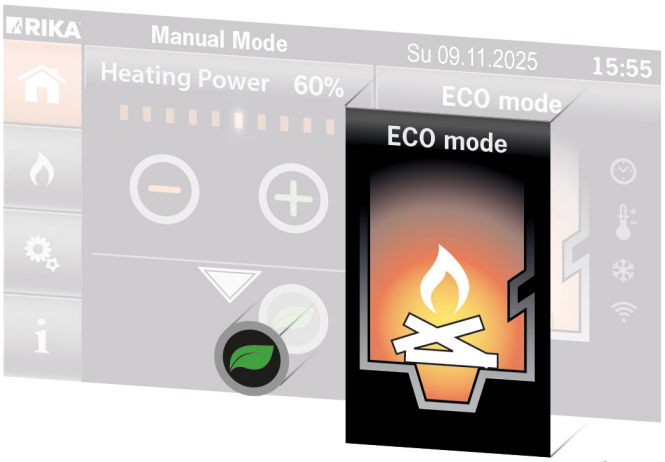

Uwaga
Tryb ECO jest dostępny dopiero po pierwszym rozpaleniu!

Praca w trybie hybrydowym

Automatyczne rozpalanie polan podczas uruchamiania pieca lub automatyczne wykrywanie polan podczas pracy.

Automatyczne rozpalanie polan drewna podczas uruchamiania pieca

Przy pierwszym załadunku drewna należy umieścić 2 polana w komorze spalania. Należy upewnić się, że co najmniej jedno z tych polan znajduje się nad zagłębieniem paleniskowym, aby ułatwić rozpalanie. Należy zamknąć drzwiczki komory spalania.

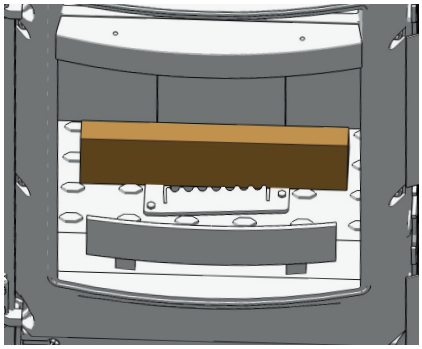

Włącz piec. Po pomyślnym zakończeniu procesu zapłonu stan pracy **„IGNITION"** zmienia się na **„LOG CHECK"**, a po pomyślnym wykryciu polan – na **„LOG OPERATION"**.

Uwaga
Jeśli nie zostaną dodane kolejne polana, piec na pellet ponownie uruchomi się automatycznie, ponieważ piec hybrydowy jest nadal włączony.

Automatyczne wykrywanie polan podczas pracy

Otwórz drzwiczki paleniska i włóż do komory spalania 2 polana. Upewnij się, że co najmniej jedno polano znajduje się nad zagłębieniem paleniska, aby ułatwić rozpalanie.

Zamknij drzwiczki paleniska. Tryb pracy zmienia się z **TRYBU STANDARDOWEGO** na **TRYB SPRAWDZANIA DREWNA KOMINKOWEGO**, a po pomyślnym rozpoznaniu drewna kominkowego – na **TRYB PRACY Z DREWNEM KOMINKOWYM**.

Uwaga
Jeśli nie zostaną dodane kolejne polana, piec na pelety ponownie uruchomi się automatycznie, ponieważ piec kombinowany jest nadal włączony.

Jeśli wyłączysz piec podczas spalania polan, po wypaleniu się drewna stan pracy zmieni się na **PIEC WYŁĄCZONY**.

Funkcja uzupełniania

Aby ograniczyć wydostawanie się spalin podczas dokładania opału, Państwa piec hybrydowy, oprócz standardowych funkcji, posiada dodatkową funkcję dokładania opału.

Wyświetlanie dodatkowych funkcji	Ukryj dodatkowe funkcje
Otwarcie klapy spalinowej	

Należy otworzyć klapę spalinową i odczekać około 3 sekundy przed otwarciem drzwiczek paleniska w celu dodania drewna.

Zamknij drzwiczki paleniska i obracaj klucz nasadowy zgodnie z ruchem wskazówek zegara, aż klapa spalinowa ponownie się zamknie.

Uwaga
Jeśli klapa spalinowa jest otwarta, wyświetla się ostrzeżenie. Znika ono po zamknięciu klapy spalinowej.

Uwaga
Przy otwartej klapie spalinowej praca na pelletach nie jest możliwa.

Praca na drewnie kominkowym w przypadku awarii zasilania

Uwaga
Aby korzystać z pieca bez zasilania, należy odłączyć go od sieci elektrycznej! Wyciągnij wtyczkę z gniazdka.

Uwaga
Postępowanie inne niż opisane poniżej może spowodować uszkodzenie elementów i nieuchronnie prowadzi do utraty gwarancji.

Włóż dołączony klucz nasadowy do przeznaczonego do tego gniazda, tak jak pokazano na rysunku.

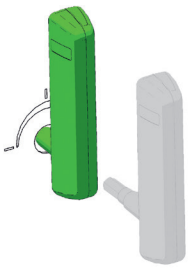

Obracaj klucz nasadowy zgodnie z ruchem wskazówek zegara, aż poczujesz lekki opór.

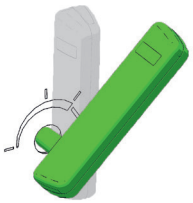

Wyjmij klucz nasadowy z otworu i włóż go ponownie, trzymając w pozycji poziomej.

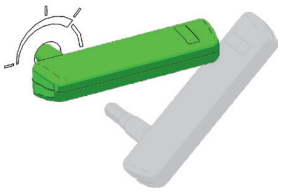

Obróć klucz nasadowy w kierunku przeciwnym do ruchu wskazówek zegara, aż zrówna się z oznaczeniem na bocznej osłonie (ok. 45°). Urządzenie znajduje się teraz w pozycji rozgrzewania.

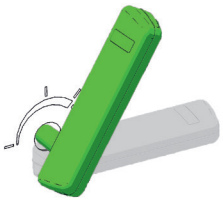

Po pomyślnym zakończeniu fazy rozpalania należy stopniowo obracać klucz nasadowy w kierunku przeciwnym do ruchu wskazówek zegara, aby ręcznie zmniejszyć dopływ powietrza do spalania i w ten sposób regulować proces spalania.

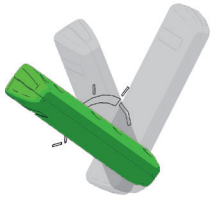

W przypadku każdego kolejnego wsadu drewna klucz nasadowy należy ponownie ustawić w pozycji rozpalania, a regulacja dopływu powietrza do spalania odbywa się zgodnie z powyższym opisem.

Uwaga
Należy zawsze upewnić się, że piec ma wystarczający dopływ powietrza do spalania. Komorę spalania należy czyścić ręcznie.

12. KONSERWACJA I CZYSZCZENIE

Częstotliwość czyszczenia pieca na pelety oraz terminy konserwacji zależą od sposobu instalacji, trybu ogrzewania oraz stosowanego paliwa. Podwyższona wilgotność, a także duża ilość popiołu, kurzu i wiórów mogą powodować konieczność dwukrotnie częstszego przeprowadzania czynności konserwacyjnych. Należy stosować wyłącznie sprawdzony i zalecany pellet drzewny

Uwaga
W popiele mogą kryć się żarzące się pozostałości paliwa – należy je umieszczać wyłącznie w metalowych pojemnikach! Po ostygnięciu należy je wyrzucić do odpadów resztkowych, zgodnie z lokalnymi zasadami segregacji odpadów!

Uwaga
Zalecamy, aby co najmniej raz w roku wszystkie prace konserwacyjne zlecać wyspecjalizowanej firmie.

Opróżnianie szuflady na popiół

Należy regularnie opróżniać szufladę na popiół. Szufladę można łatwo wysunąć do przodu przy otwartych drzwiczkach paleniska

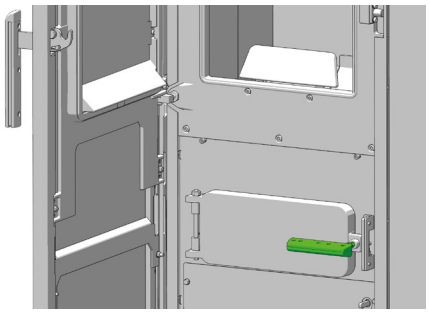

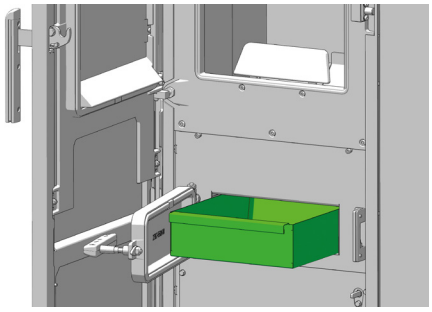

Kontrola czujnika drzwiczek

(Tylko w modelach wyposażonych w system Rikatronic)

Należy regularnie sprawdzać działanie wyłącznika kontaktowego drzwi.

Należy kilkakrotnie nacisnąć ręcznie czujnik drzwiowy, aby zapobiec jego zablokowaniu

Czyszczenie szyby w drzwiach

W zależności od potrzeb

W przypadku paliw stałych, a zwłaszcza bardzo drobnego popiołu z pelletów drzewnych, na szybie osadza się nalot, który w zależności od jakości pelletów może być jasny lub ciemny (szczególnie podczas pracy pieca z niską mocą grzewczą). Szybę drzwiczek paleniska najlepiej wyczyścić wilgotną szmatką. Uporczywe zabrudzenia można usunąć za pomocą specjalnego środka czyszczącego (bez żrących kwasów i rozpuszczalników – stanowią one zagrożenie dla powierzchni szkła!), który jest dostępny u autoryzowanego sprzedawcy pieców.

Czyszczenie powierzchni lakierowanych

W zależności od potrzeb.

Czyszczenie paleniska

co najmniej raz w tygodniu

Pomimo automatycznego opróżniania popiołu przed rozpoczęciem lub w trakcie pracy grzewczej należy regularnie usuwać popiół i spieki z komory spalania, wnęki spalania oraz rusztu przechylnego. Należy skorzystać z funkcji czyszczenia, aby ustawić ruszt przechylny w pozycji pionowej.



Usuń spieki za pomocą dołączonej szczotki i zamieść pozostałości po spalaniu do szuflady na popiół. Odkurz komorę spalania za pomocą specjalnego odkurzacza.

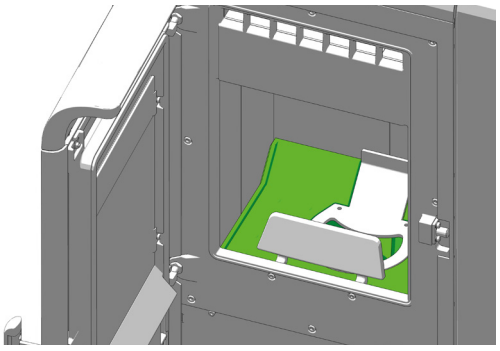

Podczas czyszczenia za pomocą szczotki należy uważać, aby nie uszkodzić układu zapłonowego. Należy odkurzyć rurę zapłonową za pomocą odkurzacza.

Uwaga
Należy regularnie czyścić palenisko. Czyszczenie należy jednak przeprowadzać wyłącznie wtedy, gdy palenisko jest zimne, a żar całkowicie wygasł!

Uwaga
Aby zapobiec nadmiernemu gromadzeniu się osadów, zaleca się regularną pracę pieca z wyższą mocą grzewczą lub, jeśli urządzenie jest do tego przystosowane, spalanie drewna kominkowego w trybie hybrydowym.

Czyszczenie czujnika temperatury płomienia

W regularnych odstępach czasu należy usuwać osady popiołu z czujnika temperatury płomienia. W tym celu należy użyć czystej, miękkiej ściereczki lub ręcznika papierowego.

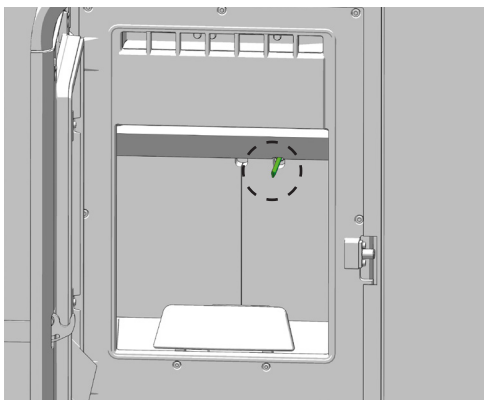

13. UTRZYMANIE CZYSTOŚCI

W zależności od zużycia spalonego pelletu na wyświetlaczu pojawia się w regularnych odstępach czasu komunikat z prośbą o wyczyszczenie pieca. Komunikat można potwierdzić na wyświetlaczu dotykowym i kontynuować pracę. Czyszczenie należy przeprowadzić przy najbliższej okazji.

Następnie należy zresetować licznik w menu **„USTAWIENIA”,** podmenu **„RESETY”,** zgodnie z instrukcją obsługi EKRANU DOTYKOWEGO.

Wskazówka
Dopóki nie zresetujesz wartości przepływu w sekcji USTAWIENIA – RESETOWANIE, komunikat ten będzie pojawiał się w regularnych odstępach czasu.

Uwaga
Czynności serwisowe i konserwacyjne należy wykonywać wyłącznie po wyjęciu wtyczki z gniazdka i całkowitym ostygnięciu pieca!

Otwory wylotowe powietrza konwekcyjnego

Należy regularnie usuwać osady kurzu z otworów wentylacyjnych.

Przed rozpoczęciem nowego sezonu grzewczego należy dokładnie wyczyścić piec, aby uniknąć nadmiernego uciążliwego zapachu.

Uwaga
W żadnym wypadku nie należy zasłaniać otworów konwekcyjnych pieca kominkowego, aby zapobiec przegrzaniu wbudowanych elementów!

Powietrze do spalania – króciec wlotowy

W razie potrzeby należy również usunąć zanieczyszczenia z króćca doprowadzającego powietrze do spalania, np. za pomocą specjalnego odkurzacza.

Uwaga
Odkurzaj piec wyłącznie wtedy, gdy jest zimny! W przeciwnym razie możesz wyssać żarzące się fragmenty – ZAGROŻENIE POŻAROWE!

Czyszczenie zbiornika na pellet

Nie należy od razu napełniać całkowicie opróżnionego pojemnika, lecz najpierw usunąć z niego pozostałości (kurz, wióry itp.). Podczas czyszczenia urządzenie musi być odłączone od zasilania elektrycznego.

Czyszczenie przewodów spalinowych ADUO i ADUO MULTIAIR

Kanały spalinowe znajdują się obok komory spalania.

Otworzyć drzwiczki paleniska i zdjąć pokrywę konwekcyjną przy pomocy urządzenia podnoszącego.

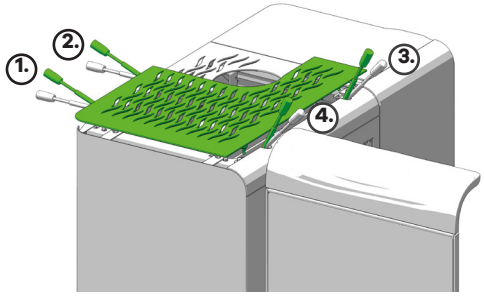

Podnieś pokrywę konwekcyjną, unosząc ją prosto do góry.

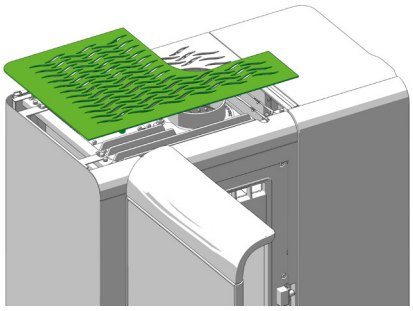

Odkręć 2 śruby z łopatkami.
Podnieś osłonę do góry.

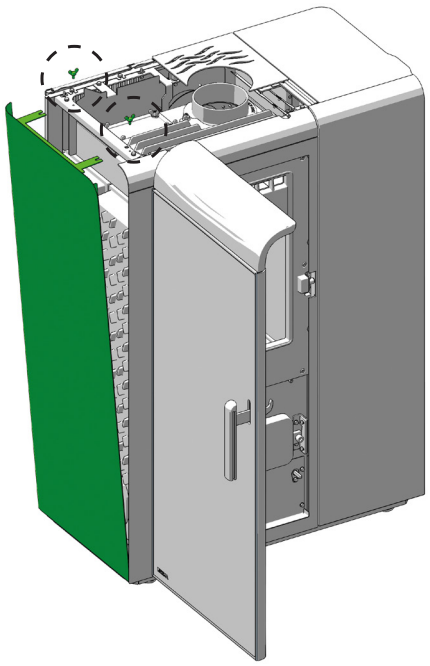

Zdejmij dwie górne pokrywy czyszczące.

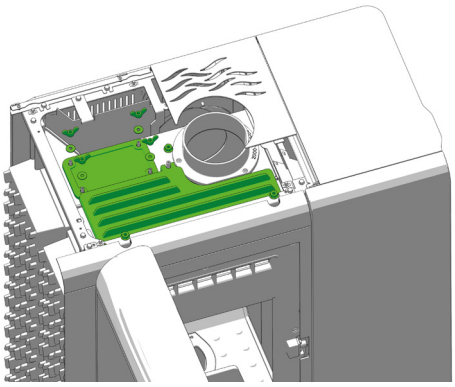

Zdejmij górne płyty odchylające.

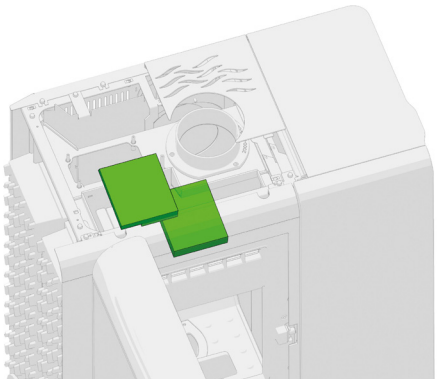

Zdemontuj górne płyty kierujące przepływem spalin Należy odkurzyć pozostałości po spalaniu w obszarze odchylającym.

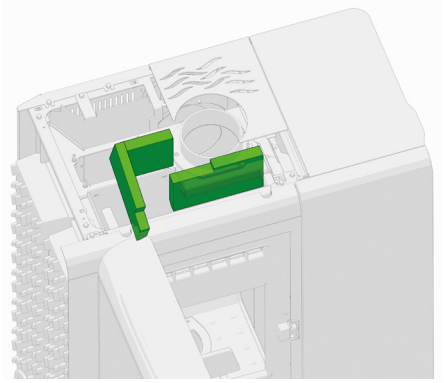

Wyjmij pozostałe płyty kierujące przepływem spalin oraz wykładzinę komory spalania. Następnie usuń odkurzaczem nagromadzone w niej pozostałości po spalaniu.

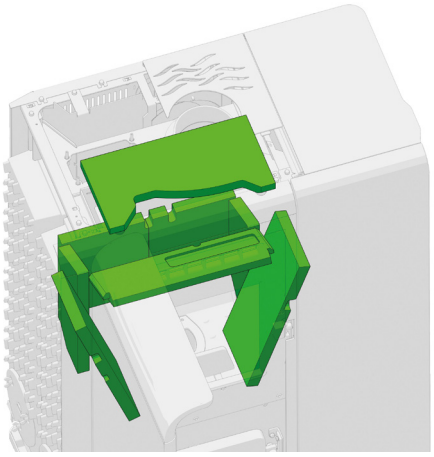

Wyczyść boczne przewody spalinowe i kanały spalinowe za pomocą dołączonej szczotki.

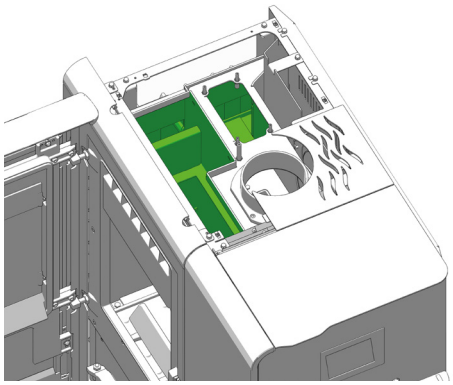

Zdejmij dolne pokrywy czyszczące.

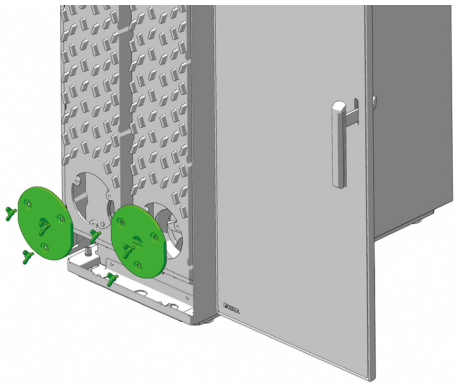

Wyssać pozostałości po spalaniu z kanałów spalinowych oraz z obudowy dmuchawy spalinowej.

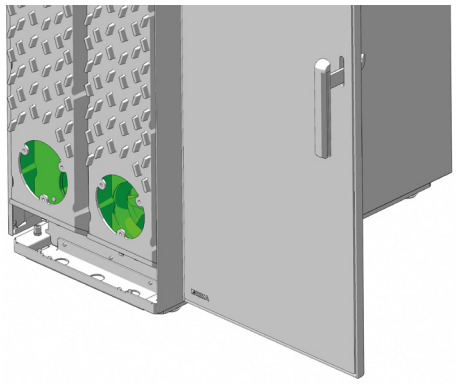

Zmontuj zdemontowane części ponownie, postępując w odwrotnej kolejności.

Uwaga
Wszystkie śruby i połączenia gwintowane narażone na działanie wysokich temperatur należy smarować pastą przeciwzatarciową, aby umożliwić ich późniejsze odkręcenie. Pasta musi być odporna na temperatury znacznie przekraczające 1000°C!

Uwaga
Nieszczelna pokrywa zbiornika na pellet może powodować zasysanie dodatkowego powietrza do komory spalania. Może to prowadzić do nieprawidłowego przebiegu spalania i gromadzenia się pelletu w komorze spalania – ZAGROŻENIE POŻAROWE!

Po czyszczeniu i konserwacji należy wymienić uszkodzone (porowate, postrzępione) uszczelki, aby na stałe zapewnić prawidłowe działanie pieca kombinowanego.

Czyszczenie przewodów spalinowych

raz w roku

Należy zdemontować rury spalinowe, a następnie sprawdzić i wyczyścić przyłącze kominowe. Osady sadzy i kurzu w piecu oraz w rurach spalinowych można usunąć za pomocą szczotki i odpowiedniego odkurzacza.

Uwaga
Nagromadzony popiół lotny może negatywnie wpływać na wydajność pieca i stanowić zagrożenie dla bezpieczeństwa!

Kontrola łożysk

raz w roku

Wszystkie zamontowane łożyska (np. łożyska ślimakowe i łożyska ramy przechylnej) należy sprawdzać co najmniej raz w roku oraz, w zależności od stanu, czyścić lub wymieniać.

Kontrola uszczelek drzwiczek

raz w roku

Stan uszczelek w drzwiach komory spalania i szybie drzwiowej należy sprawdzać co najmniej raz w roku. W zależności od stanu, uszczelkę należy naprawić lub wymienić.

Uwaga
Tylko nienaruszone uszczelki gwarantują prawidłowe działanie Państwa pieca kominkowego!

14. TRUDNE PRZYPADKI – MOŻLIWE ROZWIĄZANIA

Przypadek problemowy nr 1

Ogień płonie słabym, pomarańczowym płomieniem. W palenisku gromadzą się pelety, a na szybie osadza się sadza.

Możliwe przyczyny podczas spalania pelletu

- Niewystarczająca ilość powietrza do spalania
- Słaby ciąg kominowy
- Wnętrze pieca jest pokryte sadzą

Możliwe przyczyny podczas spalania drewna kominkowego

- Słaby ciąg kominowy
- Zbyt dużo paliwa
- Wilgotne drewno
- Nieprawidłowe rozpalanie
- Wnętrze pieca jest pokryte sadzą

Możliwe rozwiązania: praca na pellecie lub drewnie kominkowym

- Należy usunąć z paleniska popiół lub spieki, które mogą zatykać otwory wlotowe powietrza. Jeśli to możliwe, należy przejść na pelety lepszej jakości (patrz CZYSZCZENIE I KONSERWACJA)
- Sprawdzić, czy przewody spalinowe nie są zatkane popiołem (patrz CZYSZCZENIE I KONSERWACJA)
- Sprawdzić, czy kolektor dolotowy, kanał wlotu powietrza lub rura spalinowa nie są zablokowane lub zatkane
- Sprawdzić uszczelkę drzwi i uszczelkę pokrywy tynku pod kątem nieszczelności (patrz CZYSZCZENIE i KONSERWACJA)
- Wyczyść wirnik wentylatora (patrz CZYSZCZENIE I KONSERWACJA)
- Zlecić wykonanie serwisu autoryzowanemu serwisowi specjalistycznemu
- Od czasu do czasu (w zależności od intensywności użytkowania) każdą szybę należy wyczyścić płynem do czyszczenia szyb

Wyłącznie podczas spalania drewna kominkowego

- Należy używać suchego drewna i odpowiedniej ilości paliwa (patrz: PODSTAWOWE INFORMACJE O PALIWIE – DREWNO KOMINKOWE)

Przypadek problemowy nr 2

Piec wydziela silny zapach i przedostaje dym do pomieszczenia

Przyczyna(-y): praca na pellecie / praca na drewnie kominkowym

- Faza wygrzewania (pierwsze uruchomienie)
- Nagromadzenie kurzu lub zanieczyszczeń na piecu

Możliwe przyczyny – praca na pellecie lub drewnie kominkowym

- Odczekaj, aż powłoka lakiernicza utwardzi się pod wpływem temperatury
- Należy regularnie usuwać osady kurzu z otworów wentylacyjnych

Przypadek problemowy nr 3

Przedostawanie się spalin do pomieszczenia podczas dokładania opału i w trakcie fazy grzewczej

Przyczyna(-y): praca na peletach / praca na drewnie kominkowym

- Klapa spalinowa nie została otwarta na potrzeby uzupełnienia paliwa
- Zbyt szybkie otwarcie drzwiczek paleniska
- Zbyt dużo popiołu w komorze spalania
- Zbyt energiczne dokładanie drewna kominkowego
- Zbyt słaby ciąg kominowy
- Nieszczelne przyłącze rury spalinowej
- W komorze spalania nadal pali się drewno (widoczny płomień)
- Nieszczelne otwory rewizyjne

Możliwe rozwiązania: praca na peletach / praca na drewnie w postaci polan

- Otworzyć klapę spalinową w celu uzupełnienia paliwa
- Powolne otwieranie drzwiczek paleniska
- Regularne czyszczenie komory spalania (odkurzanie)
- Ostrożne wkładanie polan
- Sprawdzenie, czy komin nie jest zatkany
- Sprawdzić połączenia i w razie potrzeby ponownie je uszczelnić
- Dodawanie paliwa dopiero po zgaszeniu płomienia (komunikat na wyświetlaczu „proszę dodać paliwo")
- Sprawdzić i wymienić uszczelki (drzwiczki paleniska, pokrywa czyszcząca itp.)

Uwaga
Kontrolę układu sterowania i okablowania można przeprowadzać wyłącznie po odłączeniu urządzenia od zasilania elektrycznego. Ewentualne naprawy mogą być wykonywane wyłącznie przez przeszkolony personel specjalistyczny.

Wskazówka
W przypadku pojawienia się komunikatu o błędzie należy najpierw usunąć jego przyczynę, a następnie przywrócić urządzenie do pracy poprzez potwierdzenie błędu za pomocą wewnętrznego panelu sterowania.

15. DANE TECHNICZNE

DOKUMENTACJA TECHNICZNA

zgodnie z rozporządzeniem Komisji (UE) 2015/1185 i 2015/1186
Ekoprojekt

Dane kontaktowe producenta

Producent:	RIKA Innovative Ofentechnik GmbH
Kontakt:	Andreas Bloderer
Adres:	Müllerviertel 20 4563 Micheldorf Austria

Dane urządzenia

Identyfikator modelu:	ADUO / ADUO MA (EN16510-2-6)
Modele równoważne:	-
Jednostka notyfikowana:	Technische Universität Wien, Getreidemarkt 9/166, 1060 Wien, Austria
Numer jednostki notyfikowanej:	1746
Numer sprawozdania z badań:	PL-25032-01-P
Zastosowane normy zharmonizowane:	EN16510-1:2022; EN 16510-2-6:2022
Inne zastosowane normy/specyfikacje techniczne:	-
Funkcja ogrzewania pośredniego:	Nie
Bezpośrednia moc cieplna:	8,0 kW
Pośrednia moc cieplna:	-

Charakterystyka w wypadku eksploatacji przy użyciu paliwa zalecanego

Sezonowa efektywność energetyczna ogrzewania pomieszczeń ηs:	80 %
Sezonowa efektywność energetyczna ogrzewania pomieszczeń RIKATRONIC ηs:	-
Wskaźnik efektywności energetycznej:	120
Wskaźnik efektywności energetycznej RIKATRONIC:	-

Szczególne środki ostrożności podczas montażu, instalacji lub konserwacji

Należy przestrzegać odległości przeciwpożarowych i bezpieczeństwa, np. odległości od palnych materiałów budowlanych!
Należy zawsze zapewnić wystarczający dopływ powietrza do spalania. Urządzenia wyciągowe mogą zakłócać dopływ powietrza do spalania!
Przy doborze komina należy uwzględnić parametry spalin urządzenia!

Charakterystyka w wypadku eksploatacji przy użyciu wyłącznie paliwa zalecanego

Moc cieplna			
Nominalna moc cieplna	P_{nom}	8,0	kW
Minimalna moc cieplna	P_{min}	2,5	kW
Sprawność użytkowa			
Sprawność użytkowa przy nominalnej mocy cieplnej	$\eta_{th,nom}$	90	%
Sprawność użytkowa przy minimalnej mocy cieplnej	$\eta_{th,min}$	94,4	%
Zużycie energii elektrycznej na potrzeby własne			
Przy nominalnej mocy cieplnej	el_{max}	0,014	kW
Przy minimalnej mocy cieplnej	el_{min}	0,011	kW
W trybie czuwania	el_{SB}	0,004	kW
Zapotrzebowanie na energię stałego płomienia pilotującego			
Zapotrzebowanie na energię płomienia pilotującego	P_{pilot}	NPD	kW

Rodzaj mocy cieplnej/regulacja temperatury w pomieszczeniu	
jednostopniowa moc cieplna bez regulacji temperatury w pomieszczeniu	Tak
co najmniej dwa ręczne stopnie bez regulacji temperatury w pomieszczeniu (**)	Nie
mechaniczna regulacja temperatury w pomieszczeniu za pomocą termostatu (**)	Nie
elektroniczna regulacja temperatury w pomieszczeniu (**)	Nie
elektroniczna regulacja temperatury w pomieszczeniu i sterownik dobowy (**)	Nie
elektroniczna regulacja temperatury w pomieszczeniu i sterownik tygodniowy (**)	Nie
regulacja temperatury w pomieszczeniu z wykrywaniem obecności (**)	Nie
regulacja temperatury w pomieszczeniu z wykrywaniem otwartego okna (**)	Nie
opcja regulacji na odległość (**)	Nie

Dane dotyczące paliwa

Paliwo	Paliwo zalecane:	Inne odpowiednie paliwa:	η_s [%]	Emisje z miejscowych ogrzewaczy pomieszczeń przy nominalnej mocy cieplnej (*)				Emisje z miejscowych ogrzewaczy pomieszczeń przy minimalnej mocy cieplnej (*)(**)			
				PM	OGC	CO	NO_x	PM	OGC	CO	NO_x
				mg/Nm³ (13 % O_2)				mg/Nm³ (13 % O_2)			
Polana drewna o wilgotności ≤ 25 %	Nie	Nie	-	-	-	-	-	-	-	-	-
Polana drewna RIKATRONIC o wilgotności ≤ 25 %	Nie	Nie	-	-	-	-	-	-	-	-	-
Drewno prasowane o wilgotności < 12 %	Tak	Nie	80	8	1	29	92	30	3	143	94
Inna biomasa drzewna	Nie	Nie	-	-	-	-	-	-	-	-	-
Biomasa niedrzewna	Nie	Nie	-	-	-	-	-	-	-	-	-
Antracyt i węgiel chudy	Nie	Nie	-	-	-	-	-	-	-	-	-
Koks metalurgiczny	Nie	Nie	-	-	-	-	-	-	-	-	-
Półkoks	Nie	Nie	-	-	-	-	-	-	-	-	-
Węgiel kamienny	Nie	Nie	-	-	-	-	-	-	-	-	-
Brykiety z węgla brunatnego	Nie	Nie	-	-	-	-	-	-	-	-	-
Brykiety z torfu	Nie	Nie	-	-	-	-	-	-	-	-	-
Brykiety z mieszanego paliwa kopalnego	Nie	Nie	-	-	-	-	-	-	-	-	-
Inne paliwo kopalne	Nie	Nie	-	-	-	-	-	-	-	-	-
Brykiety z mieszanki biomasy i paliwa kopalnego	Nie	Nie	-	-	-	-	-	-	-	-	-
Inna mieszanka biomasy i paliwa stałego	Nie	Nie	-	-	-	-	-	-	-	-	-

(*) PM = cząstki stałe, OGC = organiczne związki gazowe, CO = tlenek węgla, NOx = tlenki azotu
(**) Wymagane tylko w przypadku gdy stosowane są współczynniki korekcji F(2) lub F(3).

W imieniu producenta podpisał(-a):

Andreas Bloderer / Zarządzanie produktem
Micheldorf, 22.10.2026

Innovative Ofentechnik GmbH
A-4563 Micheldorf, Müllerviertel 20
Tel.: +43 (0)7582/686-14, Fax DW: -43
www.rika.at

W razie wątpliwości oraz w przypadku brakujących lub błędnych tłumaczeń obowiązuje wyłącznie wersja niemiecka.
Zastrzega się możliwość zmian technicznych i wizualnych oraz błędów składu i druku.

DOKUMENTACJA TECHNICZNA

zgodnie z rozporządzeniem Komisji (UE) 2015/1185 i 2015/1186
Ekoprojekt

Dane kontaktowe producenta

Producent:	RIKA Innovative Ofentechnik GmbH
Kontakt:	Andreas Bloderer
Adres:	Müllerviertel 20 4563 Micheldorf Austria

Dane urządzenia

Identyfikator modelu:	ADUO / ADUO MA (EN16510-2-1)
Modele równoważne:	-
Jednostka notyfikowana:	Technische Universität Wien, Getreidemarkt 9/166, 1060 Wien, Austria
Numer jednostki notyfikowanej:	1746
Numer sprawozdania z badań:	PL-25032-04-P
Zastosowane normy zharmonizowane:	EN16510-1:2022; EN 16510-2-1:2022
Inne zastosowane normy/specyfikacje techniczne:	-
Funkcja ogrzewania pośredniego:	Nie
Bezpośrednia moc cieplna:	8,0 kW
Pośrednia moc cieplna:	-

Charakterystyka w wypadku eksploatacji przy użyciu paliwa zalecanego

Sezonowa efektywność energetyczna ogrzewania pomieszczeń η_s:	77 %
Sezonowa efektywność energetyczna ogrzewania pomieszczeń RIKATRONIC η_s:	-
Wskaźnik efektywności energetycznej:	116
Wskaźnik efektywności energetycznej RIKATRONIC:	-

Szczególne środki ostrożności podczas montażu, instalacji lub konserwacji

Należy przestrzegać odległości przeciwpożarowych i bezpieczeństwa, np. odległości od palnych materiałów budowlanych!
Należy zawsze zapewnić wystarczający dopływ powietrza do spalania. Urządzenia wyciągowe mogą zakłócać dopływ powietrza do spalania!
Przy doborze komina należy uwzględnić parametry spalin urządzenia!

Charakterystyka w wypadku eksploatacji przy użyciu wyłącznie paliwa zalecanego

Moc cieplna			
Nominalna moc cieplna	P_{nom}	8,0	kW
Minimalna moc cieplna	P_{min}	4,0	kW
Sprawność użytkowa			
Sprawność użytkowa przy nominalnej mocy cieplnej	$\eta_{th,nom}$	87,1	%
Sprawność użytkowa przy minimalnej mocy cieplnej	$\eta_{th,min}$	85,5	%
Zużycie energii elektrycznej na potrzeby własne			
Przy nominalnej mocy cieplnej	el_{max}	0,003	kW
Przy minimalnej mocy cieplnej	el_{min}	0,003	kW
W trybie czuwania	el_{SB}	0,002	kW
Zapotrzebowanie na energię stałego płomienia pilotującego			
Zapotrzebowanie na energię płomienia pilotującego	P_{pilot}	NPD	kW

Rodzaj mocy cieplnej/regulacja temperatury w pomieszczeniu	
jednostopniowa moc cieplna bez regulacji temperatury w pomieszczeniu	Tak
co najmniej dwa ręczne stopnie bez regulacji temperatury w pomieszczeniu (**)	Nie
mechaniczna regulacja temperatury w pomieszczeniu za pomocą termostatu (**)	Nie
elektroniczna regulacja temperatury w pomieszczeniu (**)	Nie
elektroniczna regulacja temperatury w pomieszczeniu i sterownik dobowy (**)	Nie
elektroniczna regulacja temperatury w pomieszczeniu i sterownik tygodniowy (**)	Nie
regulacja temperatury w pomieszczeniu z wykrywaniem obecności (**)	Nie
regulacja temperatury w pomieszczeniu z wykrywaniem otwartego okna (**)	Nie
opcja regulacji na odległość (**)	Nie

Dane dotyczące paliwa

Paliwo	Paliwo zalecane:	Inne odpowiednie paliwa:	η_s [%]	Emisje z miejscowych ogrzewaczy pomieszczeń przy nominalnej mocy cieplnej (*)				Emisje z miejscowych ogrzewaczy pomieszczeń przy minimalnej mocy cieplnej (*)(**)			
				PM	OGC	CO	NO_x	PM	OGC	CO	NO_x
				mg/Nm³ (13 % O_2)				mg/Nm³ (13 % O_2)			
Polana drewna o wilgotności ≤ 25 %	Tak	Nie	77	11	34	428	114	19	30	592	109
Polana drewna RIKATRONIC o wilgotności ≤ 25 %	Nie	Nie	-	-	-	-	-	-	-	-	-
Drewno prasowane o wilgotności < 12 %	Nie	Nie	-	-	-	-	-	-	-	-	-
Inna biomasa drzewna	Nie	Nie	-	-	-	-	-	-	-	-	-
Biomasa niedrzewna	Nie	Nie	-	-	-	-	-	-	-	-	-
Antracyt i węgiel chudy	Nie	Nie	-	-	-	-	-	-	-	-	-
Koks metalurgiczny	Nie	Nie	-	-	-	-	-	-	-	-	-
Półkoks	Nie	Nie	-	-	-	-	-	-	-	-	-
Węgiel kamienny	Nie	Nie	-	-	-	-	-	-	-	-	-
Brykiety z węgla brunatnego	Nie	Nie	-	-	-	-	-	-	-	-	-
Brykiety z torfu	Nie	Nie	-	-	-	-	-	-	-	-	-
Brykiety z mieszanego paliwa kopalnego	Nie	Nie	-	-	-	-	-	-	-	-	-
Inne paliwo kopalne	Nie	Nie	-	-	-	-	-	-	-	-	-
Brykiety z mieszanki biomasy i paliwa kopalnego	Nie	Nie	-	-	-	-	-	-	-	-	-
Inna mieszanka biomasy i paliwa stałego	Nie	Nie	-	-	-	-	-	-	-	-	-

(*) PM = cząstki stałe, OGC = organiczne związki gazowe, CO = tlenek węgla, NOx = tlenki azotu
(**) Wymagane tylko w przypadku gdy stosowane są współczynniki korekcji F(2) lub F(3).

W imieniu producenta podpisał(-a):

Andreas Bloderer / Zarządzanie produktem
Micheldorf, 22.10.2026

RIKA
Innovative Ofentechnik GmbH
A-4563 Micheldorf, Müllerviertel 20
Tel.: +43 (0)7582/686-14, Fax DW: -43
www.rika.at

W razie wątpliwości oraz w przypadku brakujących lub błędnych tłumaczeń obowiązuje wyłącznie wersja niemiecka.
Zastrzega się możliwość zmian technicznych i wizualnych oraz błędów składu i druku.

Wymiary, waga i podłączenie

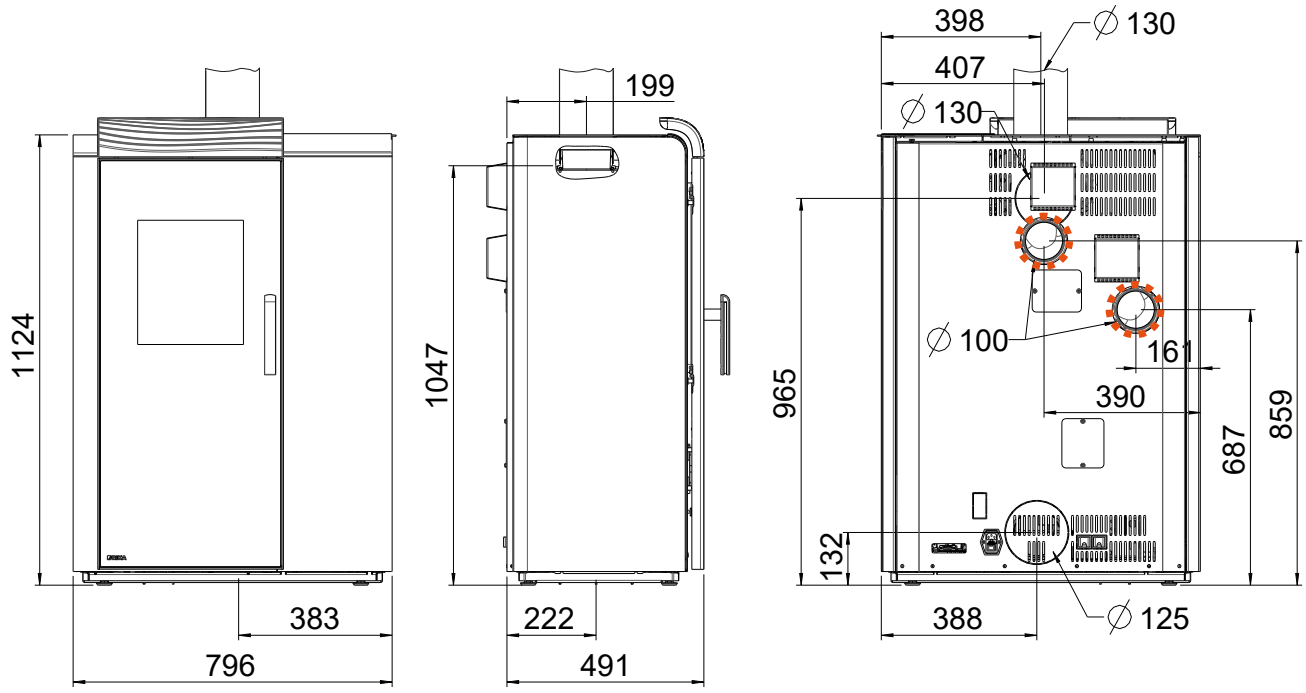

Wymiary			
H	Wysokość	[mm]	1124
L	Głębokość	[mm]	491
W	Szerokość	[mm]	796
Waga			
m1	Masa paleniska bez kamiennej obudowy	[kg]	224
m2	Masa paleniska z kamienną obudową / stalową obudową	[kg]	274/251
m_{chim}	Maksymalne obciążenie komina	[kg]	-
Przyłącze rury spalinowej *			
d_{out}	Średnica króćca spalinowego	[mm]	130
	Przyłącze górne wysokość przyłącza	[mm]	1047
	Odległość od tylnej ścianki pieca do środka rury dymowej	[mm]	199
	Odległość boczna	[mm]	398
	Przyłącze z tyłu wysokość przyłącza	[mm]	965
	Podłączenie z tyłu, odstęp z boku	[mm]	407
	Przyłącze boczne wysokość przyłącza	[mm]	-
	Głębokość przy bocznym podłączeniu	[mm]	-
Przyłącze powietrza do spalania *			
	Średnica	[mm]	125
	Wysokość przyłącza	[mm]	132
	Odległość boczna	[mm]	388
	Odległość boczna od podłoża	[mm]	383
	Głębokość połączenia z podłożem	[mm]	222
Przyłącze powietrza konwekcyjnego MULTIAIR			
	Średnica	[mm]	100/100
	Wysokość przyłącza	[mm]	859/687
	Odległość boczna	[mm]	390/161

* Podczas projektowania przyłącza pieca należy uwzględnić grubość płyty podłogowej wynoszącą od 2 do 6 mm.

Dane techniczne

Ogólne informacje

E, f	Napięcie zasilania, częstotliwość	[V]/[Hz]	230/50
W_{max}	maksymalny pobór mocy elektrycznej	[W]	150
$W_{ø}$	średni pobór mocy elektrycznej	[W]	20
	Zabezpieczenie	[A]	2,5
el_{SB}	Zużycie energii elektrycznej pomocniczej w trybie czuwania	[kW]	0,004
el_{max}	Zużycie energii elektrycznej pomocniczej przy znamionowej mocy cieplnej	[kW]	0,014
el_{min}	Zużycie energii elektrycznej pomocniczej przy mocy cieplnej przy obciążeniu częściowym	[kW]	0,011
INT	Praca w trybie zapłonu czasowego		
Klasa T	Oznaczenie komina	T400G	

W trybie na pellet

P_{nom}	Znamionowa moc cieplna	[kW]	8
P_{SHnom}	Znamionowa moc grzewcza pomieszczeń	[kW]	8
P_{part}	Moc grzewcza przy częściowym obciążeniu	[kW]	2,5
P_{SHpart}	Moc grzewcza przy częściowym obciążeniu	[kW]	2,5
	Zapotrzebowanie na świeże powietrze	[m³/h]	18
	Osiągi systemu MULTIAIR	[kW]	0,5 - 4,0
	Ilość powietrza w systemie MULTIAIR	[m³/h]	50 - 180
	Wydajność ogrzewania pomieszczeń w zależności od izolacji budynku	[m³]	50 - 220
η_{nom}	Wydajność przy nominalnej mocy cieplnej	[%]	90
η_{part}	Wydajność przy mocy cieplnej przy obciążeniu częściowym	[%]	94,4
	Zużycie paliwa	[kg/h]	0,6 - 1,9
	Pojemność zbiornika na pelety*	[l]/[kg]	47/~30
	Zawartość CO_2	[%]	11
CO_{nom}	Emisja CO przy nominalnej mocy cieplnej przy zawartości tlenu wynoszącej 13% O_2	[mg/m_N^3]	29
CO_{part}	Emisja CO przy mocy cieplnej przy obciążeniu częściowym i zawartości tlenu wynoszącej 13% O_2	[mg/m_N^3]	143
NO_{xnom}	Emisja NOx przy nominalnej mocy cieplnej i zawartości tlenu wynoszącej 13% O_2	[mg/m_N^3]	92
NO_{xpart}	Emisja NOx przy mocy cieplnej na obciążeniu częściowym przy zawartości tlenu wynoszącej 13% O_2	[mg/m_N^3]	94
OGC_{nom}	Emisja węglowodorów przy znamionowej mocy cieplnej i zawartości tlenu wynoszącej 13% O_2	[mg/m_N^3]	1
OGC_{part}	Emisja węglowodorów przy mocy cieplnej przy obciążeniu częściowym i zawartości tlenu wynoszącej 13% O_2	[mg/m_N^3]	3
PM_{nom}	Emisja pyłu przy znamionowej mocy cieplnej i zawartości tlenu wynoszącej 13% O_2	[mg/m_N^3]	8
PM_{part}	Emisja pyłu przy mocy cieplnej przy częściowym obciążeniu i zawartości tlenu wynoszącej 13% O_2	[mg/m_N^3]	30
$\phi_{f,g\ nom}$	Przepływ masowy spalin przy nominalnej mocy cieplnej	[g/s]	5,8
$\phi_{f,g\ part}$	Przepływ masowy spalin przy mocy cieplnej przy obciążeniu częściowym	[g/s]	1,8
T_{snom}	Temperatura spalin na króćcu wydechowym przy znamionowej mocy cieplnej	[°C]	166
T_{spart}	Temperatura spalin na króćcu wydechowym przy mocy cieplnej przy obciążeniu częściowym	[°C]	122
P_{nom}	Minimalne ciśnienie tłoczenia przy nominalnej mocy cieplnej	[Pa]	12
P_{part}	Minimalne ciśnienie tłoczenia przy mocy cieplnej przy obciążeniu częściowym	[Pa]	10
P_{min}	Minimalne ciśnienie tłoczenia do obliczeń kominowych	[Pa]	12
V_h	Straty ciepła w pomieszczeniu przy wyłączonym palenisku	[m³/h]	-
η_s	Roczna sprawność ogrzewania pomieszczeń	[%]	80
EEI	Wskaźnik efektywności energetycznej		120

* przy długości przewodu MULTIAIR wynoszącej dwa metry w połączeniu z designerskim wylotem RIKA; wartości mogą się różnić w praktyce.

* Pojemność podana w kg może się różnić ze względu na różne gęstości nasypowe peletów.

Uwaga
W przypadku pieców na pellet cykl testowy kończy się po 3 godzinach.
W przypadku pieców na drewno kryterium zakończenia cyklu testowego jest poziom emisji CO_2 wynoszący 4%.

W trybie na drewno

P_{nom}	Znamionowa moc cieplna	[kW]	8
P_{SHnom}	Znamionowa moc grzewcza pomieszczeń	[kW]	8
P_{part}	Moc grzewcza przy częściowym obciążeniu	[kW]	4
P_{SHpart}	Moc grzewcza przy częściowym obciążeniu	[kW]	4
	Zapotrzebowanie na świeże powietrze	[m^3/h]	21
	Wydajność ogrzewania pomieszczeń w zależności od izolacji budynku	[kW]	0,5 - 4,0
	Wydajność Moc cieplna znamionowa	[m^3/h]	50 - 180
	Wydajność przy częściowym obciążeniu – moc cieplna	[m^3]	90 - 220
η_{nom}	Zawartość CO_2	[%]	87,1
η_{part}	Emisja CO przy nominalnej mocy cieplnej przy zawartości tlenu wynoszącej 13% O_2	[%]	85,5
	Emisja CO przy mocy cieplnej przy obciążeniu częściowym i zawartości tlenu wynoszącej 13% O_2	[kg/h]	1,1 - 2,2
	Emisja NOx przy nominalnej mocy cieplnej i zawartości tlenu wynoszącej 13% O_2	[%]	9,2
CO_{nom}	Emisja NOx przy mocy cieplnej na obciążeniu częściowym przy zawartości tlenu wynoszącej 13% O_2	[mg/m_N^3]	428
CO_{part}	Emisja węglowodorów przy znamionowej mocy cieplnej i zawartości tlenu wynoszącej 13% O_2	[mg/m_N^3]	592
NO_{xnom}	Emisja węglowodorów przy mocy cieplnej przy obciążeniu częściowym i zawartości tlenu wynoszącej 13% O_2	[mg/m_N^3]	114
NO_{xpart}	Emisja pyłu przy znamionowej mocy cieplnej i zawartości tlenu wynoszącej 13% O_2	[mg/m_N^3]	109
OGC_{nom}	Emisja pyłu przy mocy cieplnej przy częściowym obciążeniu i zawartości tlenu wynoszącej 13% O_2	[mg/m_N^3]	34
OGC_{part}	Przepływ masowy spalin przy nominalnej mocy cieplnej	[mg/m_N^3]	30
PM_{nom}	Przepływ masowy spalin przy mocy cieplnej przy obciążeniu częściowym	[mg/m_N^3]	11
PM_{part}	Temperatura spalin na króćcu wydechowym przy znamionowej mocy cieplnej	[mg/m_N^3]	19
$\phi_{f,g\ nom}$	Temperatura spalin na króćcu wydechowym przy mocy cieplnej przy obciążeniu częściowym	[g/s]	7
$\phi_{f,g\ part}$	Minimalne ciśnienie tłoczenia przy nominalnej mocy cieplnej	[g/s]	5,5
T_{snom}	Minimalne ciśnienie tłoczenia przy mocy cieplnej przy obciążeniu częściowym	[°C]	160
T_{spart}	Minimalne ciśnienie tłoczenia do obliczeń kominowych	[°C]	161
P_{nom}	Straty ciepła w pomieszczeniu przy wyłączonym palenisku	[Pa]	12
P_{part}	Roczna sprawność ogrzewania pomieszczeń	[Pa]	10
P_{min}	Mindestförderdruck für die Kaminberechnung	[Pa]	12
V_h	Raumwärmeverlust bei außer Betrieb befindlicher Feuerstätte	[m^3/h]	-
η_s	Roczna sprawność ogrzewania pomieszczeń	[%]	77
EEI	Wskaźnik efektywności energetycznej		116

* przy długości przewodu MULTIAIR wynoszącej dwa metry w połączeniu z designerskim wylotem RIKA; wartości mogą się różnić w praktyce.

Przegląd części zamiennych – rysunek rozkładowy

Uwaga
Należy stosować wyłącznie oryginalne części dostarczone przez producenta.

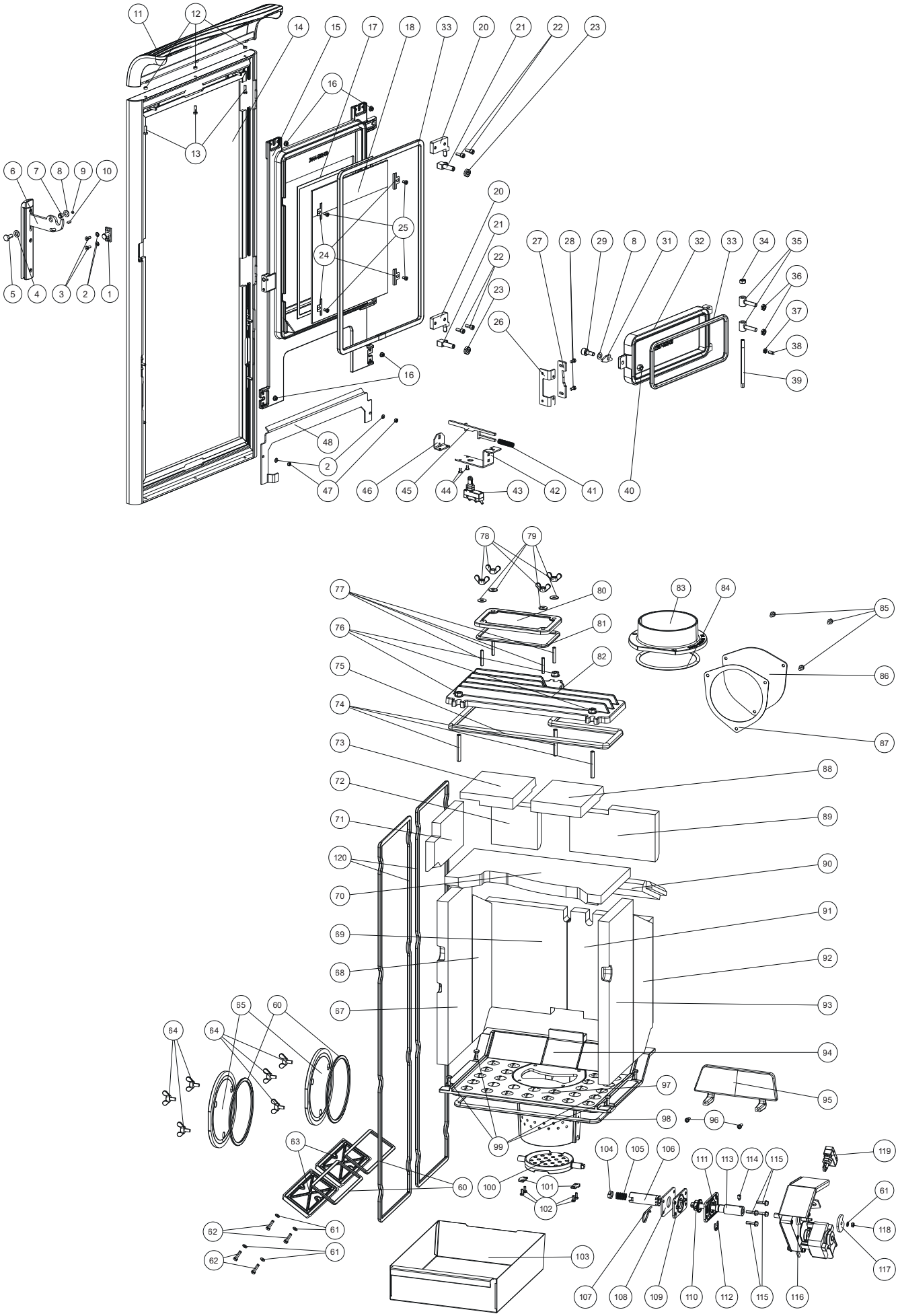

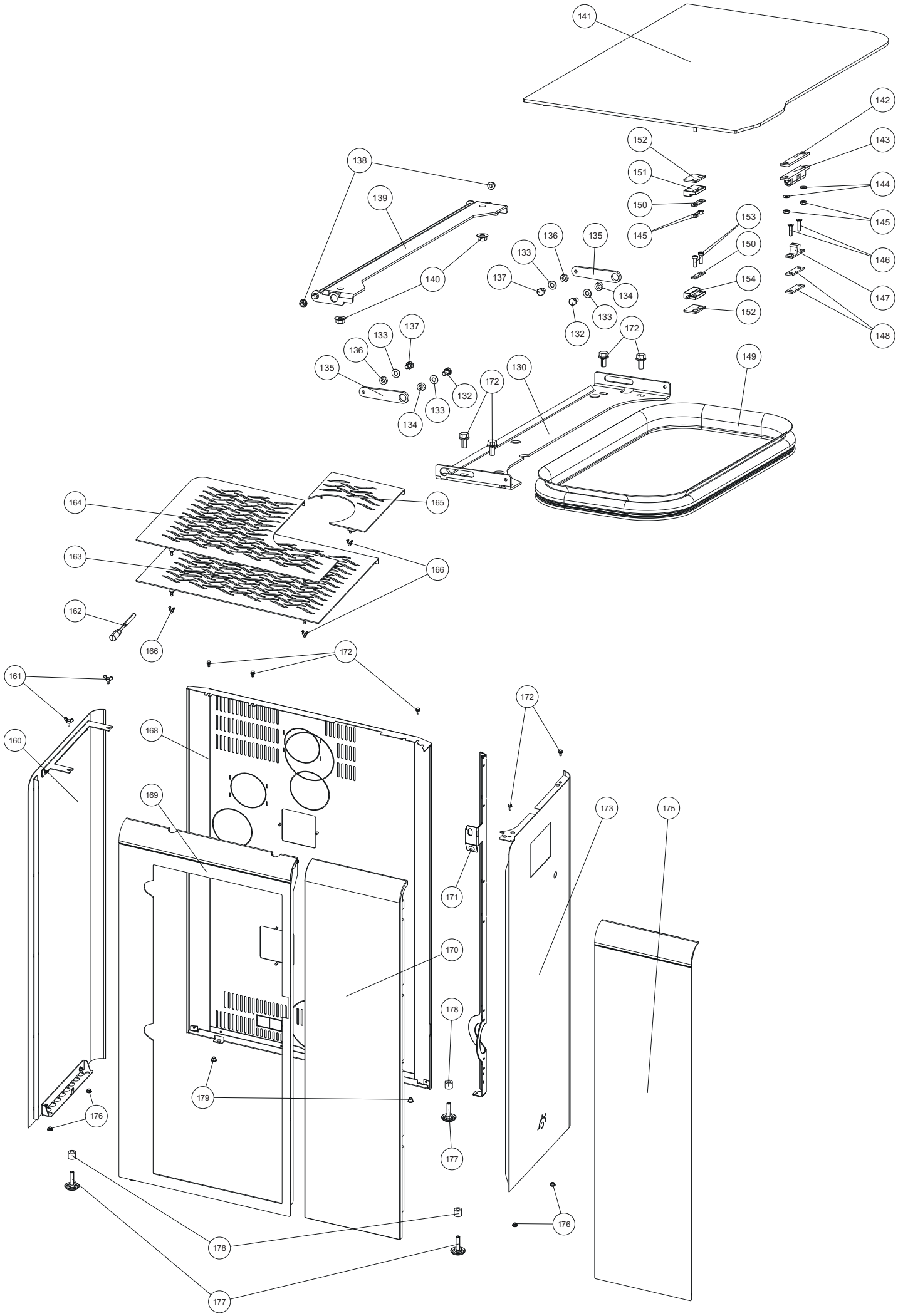
141
142
143
144
145
146
147
148
152
151
150
145
153
150
154
152
138
139
140
136
135
133
137
134
133
132
172
149
130
172
132
133
134
135
136
133
137
164
165
163
166
162
166
172
161
160
168
169
172
173
175
171
170
178
179
176
177
178
177
176

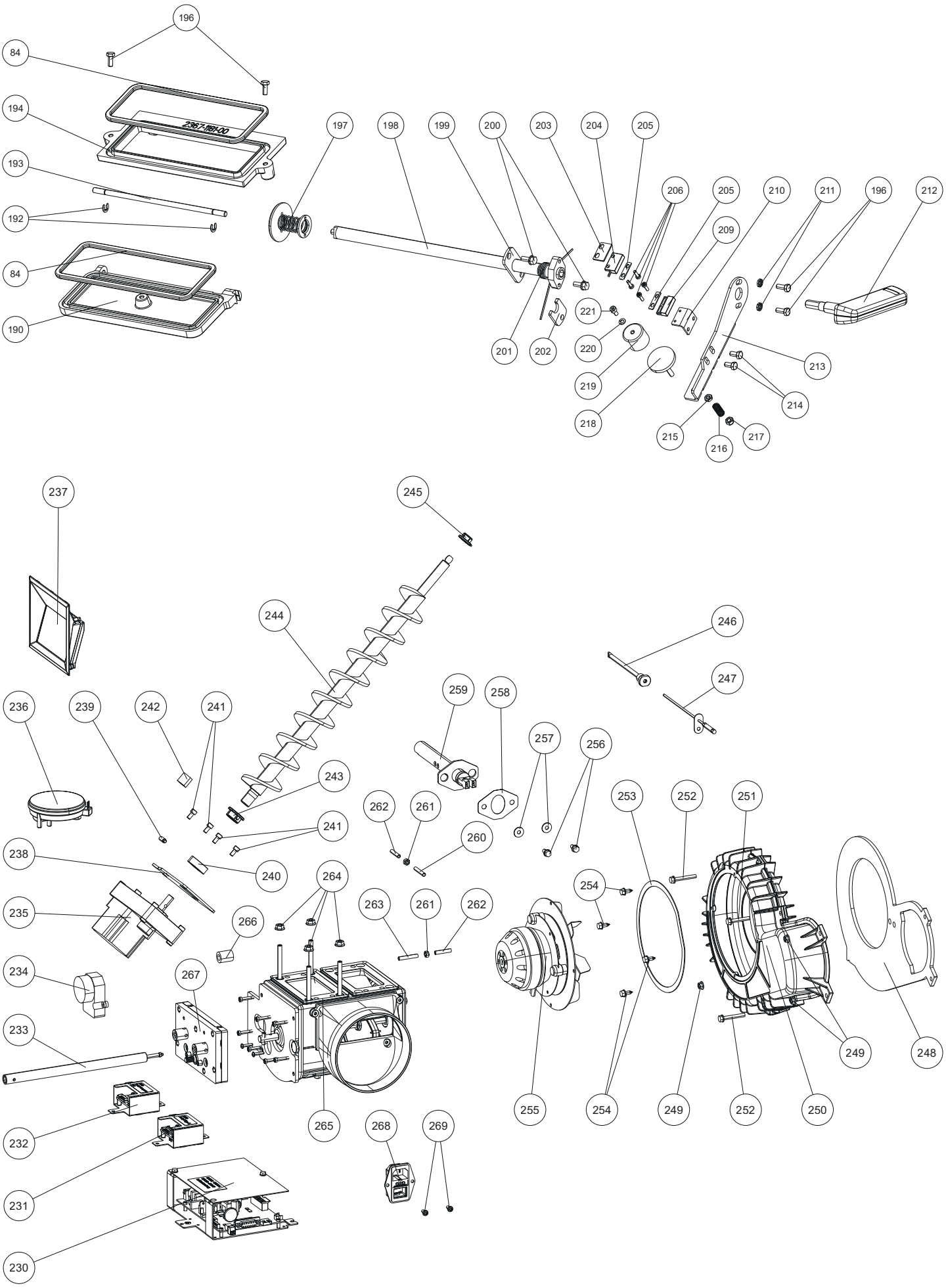
196
84
194
193
192
84
190
2367.197.00
197
198
199
200
203
204
205
206
205
210
211
196
212
209
201
202
221
220
219
218
213
214
215
216
217
237
245
244
246
247
236
239
242
241
259
258
257
256
243
262
261
253
252
251
241
260
238
240
264
254
235
266
263
261
262
234
267
233
232
231
230
265
268
269
255
254
249
252
250
249
248

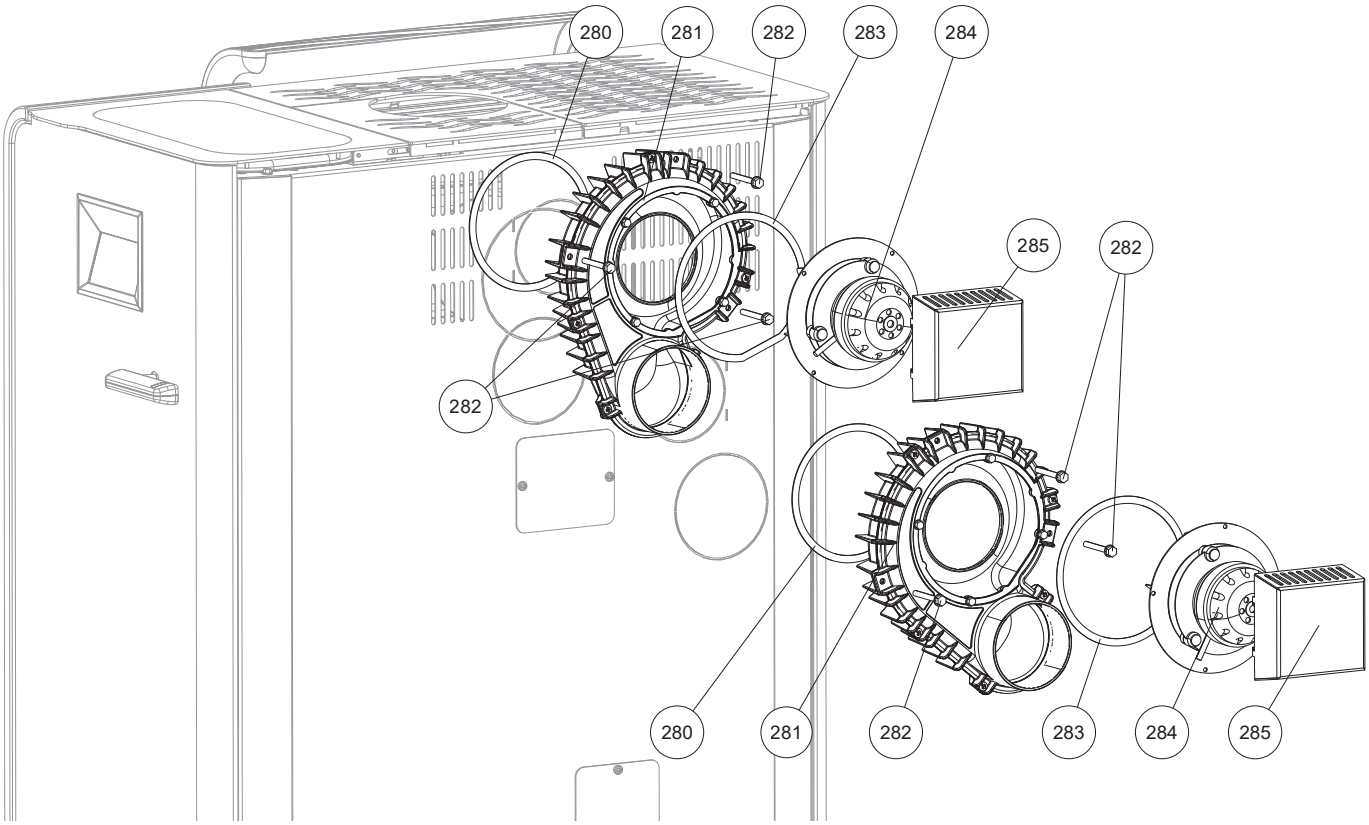
280
281
282
283
284
285
282
282
280
281
282
283
284
285

Przegląd części zamiennych – numery katalogowe

Nr.	Art.Nr.	Nazwa
1	B12322	Płyta zamykająca
2	N111965	Podkładka M05
3	N100751	Śruba z łbem płaskim i gniazdem sześciokątnym M05X12
4	N105049	Czarna podkładka
5	N112219	Śruba z łbem sześciokątnym M08X16
6	B18741	Klamka kompletna
7	Z14937	Rękaw chwytny
8	N100699	Sprężyna talerzowa
9	N102434	Wkręt dociskowy M05x06
10	N108427	Śruba trzpieniowa M05X12
11	B18775	Ozdobna część drzwi
12	Z33758	Element dystansowy
13	N112412	Śruba z łbem sześciokątnym M05X16
14	B19661	Wystrój drzwi
15	Z38213	Drzwi komory spalania
16	N112142	Nakrętka kołnierzowa
17	N103693	Uszczelka płaska czarna 8x2
18	Z36790	Szkło w drzwiach komory spalania
20	Z38231	Płyta zawiasu
21	B18683	Zawias kompletny
22	N106721	Śruba z łbem walcowym M06X16
23	N111780	Nakrętka sześciokątna
24	L00475	Uchwyt na szkło
25	N112201	Śruba z gniazdem sześciokątnym M05X08
26	Z37050	Wspornik blokady
27	L02712	Języczek zamykający
28	N111950	Śruba z łbem sześciokątnym M05x10
29	Z36967	Sworzeń ryglujący
31	L02713	Język zamka
32	Z36706	Drzwi do szuflady na popiół
33	N112551	Sznur plombujący okrągły szary D11 (1m)
34	N108656	Nakrętka sześciokątna M08
35	B15396	Wieszak
36	N105378	Nakrętka sześciokątna
37	N107499	Nakrętka sześciokątna
38	N112499	Wkręt dociskowy M6x16
39	Z35923	Sworzeń zawiasu
40	N111970	Nakrętka sześciokątna M08
41	N112309	Styk drzwiowy ze sprężyną dociskową
42	Z37298	Wspornik drążka zmiany biegów
43	N111825	Przełącznik kontaktowy
44	N108830	Śruba z łbem soczewkowym i gniazdem sześciokątnym M05x08
45	Z37297	Cięgno przełączające
46	Z37299	Wspornik drążka zmiany biegów, mały
47	N112274	Nakrętka sześciokątna M05
48	Z38414	Pasek ochronny
60	N113222	Sznur uszczelniający okrągły szary D06
61	N111965	Podkładka M05
62	N111866	Śruba z łbem sześciokątnym M05X20
63	B16682	Pokrywa włazu RG
64	N112437	Śruba skrzydełkowa M06X12
65	Z37039	Zaślepka, czarna
67	Z36988	Wykładzina wewnętrzna lewy przód
68	Z36985	Okładzina wewnętrzna lewy tył
69	Z36983	Okładzina wewnętrzna z tyłu po lewej stronie
70	Z38830	Deflektor dolny
71	Z39443	Deflektor lewy

Nr.	Art.Nr.	Nazwa
72	Z38833	Deflektor tylny lewy
73	Z38835	Deflektor górny lewy
74	N112436	Wkręt dociskowy
75	N100485	Okrągły sznur uszczelniający czarny D12
76	N112411	Nakrętka kołnierzowa
77	N112253	Wkręt dociskowy
78	N112290	Nakrętka skrzydełkowa
79	N112269	Podkładka
80	Z38837	Pokrywa wyczystki
82	B19239	Pokrywa z uszczelką
83	Z17799	Króciec rury dymowej D130, czarny
84	N111631	Sznur uszczelniający okrągły szary D06
85	N112240	Śruba gwintotwórcza M05x10
86	Z40078	Zaślepka, czarna
87	Z40079	Płaska uszczelka
88	Z38834	Deflektor górny prawy
89	Z38832	Deflektor tylny prawy
90	Z38831	Deflektor tylny
91	Z36984	Okładzina wewnętrzna z tyłu, po prawej stronie
92	Z36986	Wykładzina wewnętrzna prawy tył
93	Z36987	Wykładzina wewnętrzna z przodu
94	L03295	Wkład misy paleniska
95	Z33583	Ogranicznik drewna
96	N111910	Śruba z gniazdem sześciokątnym M05X12
97	Z36707	Pusty
98	N107048	Okrągły sznur uszczelniający D10
99	N112410	Śruba z łbem sześciokątnym M06X16
100	Z36708	Ruszt uchylny
101	L02044	Uchylny uchwyt rusztu
102	N112148	Śruba z łbem sześciokątnym M04X10
103	L03304	Szuflada na popiół
104	L01875	Płyta zabierakowa ruszt uchylny
105	N108131	Sprężyna dociskowa
106	Z33924	Ruszt uchylny wału pośredniego
107	N112470	Wiosenny klip
108	Z36167	Uszczelka ceramiczna
109	Z39856	Płyta nośna
110	Z35182	Łożysko ślizgowe D16
111	Z39857	Płyta zaciskowa łożyska
112	N112125	Pierścień zabezpieczający wału
113	Z37833	Wał napędowy
114	N113017	Wkręt dociskowy M6x10
115	N112160	Śruba gwintotwórcza M05X20
116	B17406	Silnik rusztu uchylnego kpl.
117	L02646	Przełączanie styku rusztu uchylnego
118	N106175	Nakrętka sześciokątna M05
119	N111825	Przełącznik kontaktowy
120	N112716	Okrągły sznur uszczelniający D08
130	L03807	Prowadnica zawiasów
132	N112415	Śruba z łbem sześciokątnym M04X08
133	N107150	Podkładka
134	Z34489	Element dystansowy
135	L01977	Nogi zawiasowe
136	Z34490	Element dystansowy
137	N111981	Śruba z łbem sześciokątnym M04X6
138	Z36997	Tuleja prowadząca
139	Z38435	Zawias kompletny
140	N112297	Nakrętka zabezpieczająca

Uwaga: Należy pamiętać, że w przypadku części zamiennych malowanych proszkowo, pomimo starannego wykonania, mogą wystąpić niewielkie różnice w odcieniu lub efekcie. Elementy osłonowe z niewielkimi uszkodzeniami nie nadają się do naprawy i dlatego należy je wymienić na części zamienne. Nie ma odpowiedniego koloru z palety RAL dla lakierowanych elementów osłonowych.

Nr.	Art.Nr.	Nazwa
141	LB00849	Pokrywa pojemnika
142	L01446	Podkładka blokująca
143	N112772	Podwójny chwyt piłki
144	N112144	Podkładka M03
145	N112143	Nakrętka sześciokątna M03
146	N112085	Śruba z łbem stożkowym i gniazdem sześciokątnym M03X10
147	N112773	Odpowiednik snapera
148	L01502	Podkładka blokująca
149	N112600	Uszczelnienie kontenera
150	L02310	Płyta ochronna przełącznika
151	N111732	Górna część wyłącznika magnetycznego
152	L01445	Odległość przełączania
153	N111842	Śruba z gniazdem sześciokątnym M03x10
154	N111733	Podstawa przełącznika magnetycznego
160	LB00853	Lewy panel boczny kompletny
161	N112419	Śruba skrzydełkowa M05X10
162	B18500	Pomoc w podnoszeniu
163	B19330	Pokrywa konwekcyjna AH kompletna
164	B19328	Pokrywa konwekcyjna RAO kompletna
165	B19329	Okładka RAO
166	Z36001	Sprężyna zatrzaskowa
168	B19237	Tylna ściana kompletna
169	LB00847	Kompletny przód stalowy lewy
170	Z38228	Przód w kolorze kamiennej bieli
	Z38229	Przód ze steatytu
171	Z18997	Odbojniki gumowe
172	N112240	Śruba gwintotwórcza M05x10
173	LB00985	Panel boczny prawy kompletny. do kamiennego frontu
	LB00989	Panel boczny prawy kompletny. do frontu stalowego
175	LB00852	Kompletny front stalowy prawy
176	N111730	Przelotka
177	N112490	Czarna śruba regulacji wysokości
178	Z37051	Element dystansowy
179	N112020	Przelotka
190	Z36710	Klapka spalin
192	N103981	Pierścień zabezpieczający wału D05
193	Z36966	Wałek klapy
194	Z36709	Rama klapy RG
195	N111631	Sznur uszczelniający okrągły szary D06
196	N112413	Śruba z łbem sześciokątnym M05X12
197	B18497	Uszczelnienie wału
198	B18607	Oś klapy
199	L03296	Płyta nośna
200	N108313	Śruba gwintotw rcza M05x12
201	N112416	Sprężyna uda
202	L03297	Płyta zamkowa
203	L01445	Odległość przełączania
204	N111733	Podstawa przełącznika magnetycznego
205	L02310	Płyta ochronna przełącznika
206	N111842	Śruba z gniazdem sześciokątnym M03x10
207	N111842	Śruba z gniazdem sześciokątnym M03x10
208	L02310	Płyta ochronna przełącznika
209	N111732	Górna część wyłącznika magnetycznego
210	L03300	Magnetyczny uchwyt przełącznika
211	N112757	Podkładka klinowa M5
212	B17925	Otwieracz klapy spalin
213	L03298	Dźwignia klapy
214	N111950	Śruba z łbem sześciokątnym M05x10

Nr.	Art.Nr.	Nazwa
215	N111973	Nakrętka sześciokątna M05
216	N112417	Sprężyna dociskowa
217	N108095	Nakrętka sześciokątna M05
218	LB00740	Płyta magnetyczna
219	Z37666	Elektromagnetyczny magnes trzymający
220	N107813	Pierścień wiosenny
221	N112059	Śruba z gniazdem sześciokątnym M04X08
230	B16561	Płyta główna USB11
231	B16672	Dodatkowa deska
232	B16030	Dodatkowa płytka silnika wraz z kablem
233	B18167	Rozszerzenie napędu
234	N111817	Silnik regulatora powietrza
235	N112030	Silnik ślimaka, bezstopniowy
236	N112473	Czujnik różnicy ciśnień
237	B16574	Wyświetlacz dotykowy, wtykowy
238	L03302	Wsparcie silnika
239	N112499	Wkręt dociskowy M6x16
240	Z11915	Ślimak pierścienia zaciskowego
241	N108486	Śruba z gniazdem sześciokątnym M05x10
242	Z18105	Wąż
243	Z35182	Łożysko ślizgowe D16
244	B17235	Ślimak podający
245	Z35183	Łożysko ślizgowe D10
246	B16053	Rurka czujnika płomienia
247	B16114	Czujnik płomienia
248	Z37002	Płyta dystansowa
249	N112297	Nakrętka zabezpieczająca
250	B19287	Obudowa wentylatora wyciągowego
251	N112305	Śruba gwintotwórcza M05x30
252	N111804	Śruba gwintotwórcza M05X35
253	N100475	Uszczelka płaska biała 8x2
254	N106989	Śruba z łbem sześciokątnym
255	B19655	Silnik dmuchawy zapakowany
256	N112240	Śruba gwintotwórcza M05x10
257	N112009	Podkładka
258	Z36290	Uszczelka zapłonu
259	B17166	Zapłon ceramiczny
260	N112795	Wąż silikonowy czerwony
261	N106175	Nakrętka sześciokątna M05
262	Z37701	Rura ciśnieniowa
263	N112796	Niebieski wąż silikonowy
264	N111933	Nakrętka kołnierzowa
265	B18152	Kompletny regulator powietrza
266	N112609	Wąż silikonowy
267	B16464	Regulator powietrza przekładni
268	Z38387	Gniazdo IEC
269	N112703	Śruba gwintotwórcza M04x08
	B19448	Wiązka przewodów
	Z35018	Kabel do wyświetlacza dotykowego 1,25 m
	N111604	Bezpiecznik 2,5 A
	Z38075	Kabel czujnika różnicy ciśnień
	E16474	Zestaw uszczelek PARO / ADUO

MULTIAIR

280	N100475	Uszczelka płaska biała 8x2
281	B17527-1	Obudowa dmuchawy
282	N112040	Śruba gwintotwórcza M06x50
283	N100475	Uszczelka płaska biała 8x2
284	B19656	Silnik dmuchawy MULTIAIR zapakowany
285	L04104	Osłona silnika dmuchawy

Uwaga: Należy pamiętać, że w przypadku części zamiennych malowanych proszkowo, pomimo starannego wykonania, mogą wystąpić niewielkie różnice w odcieniu lub efekcie. Elementy osłonowe z niewielkimi uszkodzeniami nie nadają się do naprawy i dlatego należy je wymienić na części zamienne. Nie ma odpowiedniego koloru z palety RAL dla lakierowanych elementów osłonowych.

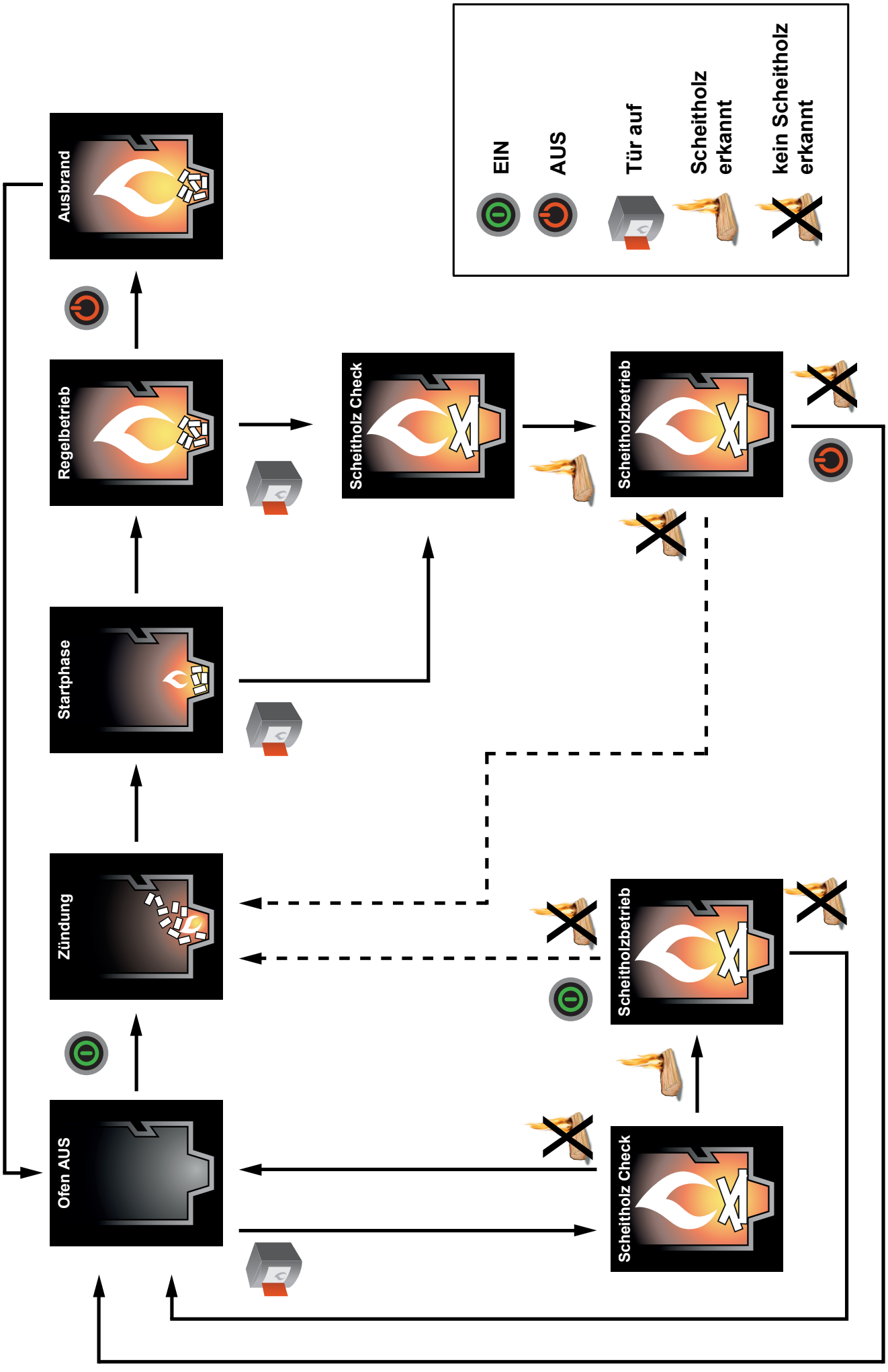
EIN
AUS
Tür auf
Scheitholz erkannt
kein Scheitholz erkannt
Ausbrand
Regelbetrieb
Scheitholz Check
Scheitholzbetrieb
Startphase
Zündung
Scheitholzbetrieb
Ofen AUS
Scheitholz Check

16. GWARANCJA PRODUCENTA RIKA

Zalecamy, aby uruchomienie urządzenia zlecić technikowi posiadającemu certyfikat RIKA.

Niniejsze warunki gwarancji obowiązują wyłącznie na terenie Europy kontynentalnej. W przypadku wszystkich pozostałych krajów obowiązują odrębne warunki ustalone przez importera w danym kraju. W razie wątpliwości oraz w przypadku braku tłumaczenia lub błędnego tłumaczenia za jedyną wiążącą wersję uznaje się zawsze wersję niemiecką.

W celu terminowego ograniczenia szkód uprawniony do gwarancji powinien zgłosić roszczenie na piśmie u autoryzowanego lub kontraktowego sprzedawcy firmy RIKA.

W tym celu należy przedłożyć następujące dokumenty:

- Pisemne uzasadnienie reklamacji
- Faktura
- Protokół uruchomienia
- Nazwa modelu i numer seryjny

GWARANCJA RIKA

5 LAT

na spawany korpus pieca.

W przypadku pieców na pelety o zużyciu do 10 000 kg, jednak maksymalnie przez 5 lat.

Gwarancja RIKA jest gwarancją handlową i producenta (z zastrzeżeniem pewnych wyjątków).

Dotyczy to wyłącznie wad materiałowych i wykonawczych oraz bezpłatnej dostawy części zamiennych. Gwarancja producenta nie obejmuje kosztów robocizny ani kosztów dojazdu.

Warunkiem skorzystania z gwarancji jest:

- Należy stosować wyłącznie oryginalne części dostarczone przez producenta.
- Prawidłowy montaż pieca zgodnie z instrukcją obsługi obowiązującą w momencie zakupu
- Podłączenie pieca musi zostać wykonane przez specjalistę uprawnionego do obsługi tego typu pieców.
- Uruchomienie przeprowadza technik posiadający certyfikat RIKA.

W przypadku nieprzestrzegania powyższych punktów prawo do gwarancji wygasa!

Wszelkie ewentualne koszty poniesione przez producenta w związku z nieuzasadnionym zgłoszeniem roszczenia gwarancyjnego zostaną obciążone osobie zgłaszającej roszczenie. Z gwarancji wyłączone są również uszkodzenia powstałe lub spowodowane nieprzestrzeganiem instrukcji producenta dotyczących eksploatacji urządzenia, takie jak przegrzanie, stosowanie niedozwolonych paliw, nieprawidłowa ingerencja w urządzenie lub przewód spalinowy, nieprawidłowo ustawiony, niewystarczający lub zbyt silny ciąg kominowy, woda kondensacyjna, brak lub nieprawidłowe przeprowadzenie konserwacji lub czyszczenia, nieprzestrzeganie obowiązujących przepisów budowlanych, nieprawidłowa obsługa przez użytkownika lub osoby trzecie, a także uszkodzenia powstałe podczas transportu i przeładunku.

GWARANCJA NIE MA WPŁYWU NA PRZEPISY PRAWA DOTYCZĄCE GWARANCJI USTAWOWEJ!

17. USTAWOWE PRAWA KONSUMENTA I WYŁĄCZENIA GWARANCYJNE

Jako konsumenci mają Państwo prawo do gwarancji, która obejmuje ewentualne wady występujące w momencie dostawy. Okres gwarancji wynosi dwa (2) lata od daty dostawy pieca.

W tym zakresie należy przestrzegać odpowiednich warunków handlowych lub postanowień dotyczących gwarancji obowiązujących u autoryzowanego sprzedawcy RIKA.

Z gwarancji wyłączone są:

1. Części podlegające zużyciu (zwykłe zużycie, które nie wynika z wady)
2. Części narażone na działanie ognia, takie jak szkło, wnęki paleniskowe, ruszty, płyty ciągu, płyty kierujące, wykładziny komory spalania (np. szamot), elementy ceramiczne, elementy zapłonowe, czujniki, czujniki komory spalania i czujniki temperatury
3. Lakier, powłoki powierzchniowe (np. uchwyty, osłony)
4. Uszczelki
5. Kamienie naturalne, kamienie termiczne itp.

obowiązuje od 1 lipca 2023 r.

18. INFORMACJE DOTYCZĄCE UTYLIZACJI

Firma RIKA Innovative Ofentechnik GmbH postawiła sobie za cel, aby jej produkty były przyjazne dla środowiska przez cały cykl życia. Czujemy się zobowiązani do realizacji tego celu również po zakończeniu cyklu życia produktu.

Uwaga
W celu prawidłowej utylizacji urządzenia zalecamy skontaktowanie się z lokalną firmą zajmującą się utylizacją odpadów.

Uwaga
W celu prawidłowego demontażu urządzenia prosimy o kontakt z autoryzowanym sprzedawcą RIKA.

Uwaga
Zalecamy wyjęcie elementów narażonych na działanie ognia, takich jak szkło, wnęki spalania, ruszty, płyty ciągu, płyty odchylające, wykładziny komory spalania (np. szamot), elementy ceramiczne, Piec na drewno nie posiada elementów zapłonowych, czujniki, czujniki temperatury w komorze spalania oraz czujniki temperatury, a Nie wolno wyrzucać wraz z odpadami komunalnymi.

Informacje dotyczące poszczególnych elementów urządzenia

- **Elementy elektryczne i elektroniczne:** Należy wyjąć elementy elektryczne i elektroniczne z urządzenia. Elementów tych nie wolno wyrzucać wraz z odpadami komunalnymi. Należy je utylizować w sposób zgodny z przepisami, korzystając z systemu odbioru zużytego sprzętu elektrycznego i elektronicznego.
- **Szamot w komorze spalania:** Należy wyjąć z urządzenia elementy szamotowe zamontowane w komorze spalania. Jeśli są obecne, należy najpierw usunąć elementy mocujące. Elementy szamotowe mające kontakt z ogniem lub spalinami należy zutylizować; ponowne wykorzystanie lub recykling nie są możliwe.
- **Wermikulit w komorze spalania:** Należy wyjąć z urządzenia wermikulit, który został zamontowany w komorze spalania. Jeśli występują elementy mocujące, należy je wcześniej usunąć. Wermikulit, który miał kontakt z ogniem lub spalinami, należy zutylizować; ponowne wykorzystanie lub recykling nie są możliwe.
- **Płytka ceramiczno-szklana:** Należy zdemontować płytkę ceramiczno-szklaną za pomocą odpowiedniego narzędzia. Usunąć uszczelki i, jeśli są, oddzielić je od ramy. Przezroczysta płytka ceramiczno-szklana zasadniczo nadaje się do recyklingu, jednak w tym celu należy ją posortować na płytki z dekoracją i bez dekoracji. Płytkę ceramiczno-szklaną można utylizować jako odpady budowlane.
- **Blacha stalowa:** Elementy urządzenia wykonane z blachy stalowej należy zdemontować poprzez odkręcenie śrub lub wygięcie (lub alternatywnie poprzez mechaniczne rozdrobnienie). Jeśli są obecne, należy wcześniej usunąć uszczelki. Części z blachy stalowej należy zutylizować jako złom metalowy.
- **Odlewy:** Elementy urządzenia wykonane z odlewów należy zdemontować poprzez odkręcenie lub wygięcie (lub alternatywnie poprzez mechaniczne rozdrobnienie). Jeśli są obecne, należy wcześniej usunąć uszczelki. Odlewy należy zutylizować jako złom metalowy.
- **Kamień naturalny:** Usunąć istniejący kamień naturalny mechanicznie za pomocą urządzenia i zutylizować jako odpady budowlane.
- **Uszczelki (włókno szklane):** Należy mechanicznie wyjąć uszczelki z urządzenia. Elementów tych nie wolno wyrzucać wraz z odpadami komunalnymi, ponieważ odpadów z włókna szklanego nie da się zniszczyć w procesie spalania. Uszczelki wykonane z włókna szklanego i ceramicznego (sztuczne włókna mineralne) należy utylizować.
- **Uchwyty i elementy dekoracyjne z metalu:** Jeśli są obecne, należy zdemontować uchwyty i elementy dekoracyjne z metalu oraz zutylizować je jako złom metalowy.

Uwaga
W przypadku wszystkich elementów należy uwzględnić lokalne możliwości utylizacji.

Fragment wykazu kodów odpadów zawartego w rozporządzeniu w sprawie europejskiego wykazu odpadów

Klasyfikacja odpadów	Rodzaj odpadów
15 01 03	Opakowanie drewniane
17 01 03	Płytki i ceramika
17 02 02	Szkło
17 04 05	Żelazo i stal
17 05 04	Podłoże i kamienie

Utylizacja sprzętu elektrycznego i recykling

Poprzez wdrożenie europejskiej dyrektywy 2012/19/UE w sprawie zużytego sprzętu elektrycznego i elektronicznego (WEEE) oraz innych lokalnych przepisów wspieramy tworzenie systemów odbioru i recyklingu.

Zużyty sprzęt można bez problemu dostarczyć do gminnych punktów zbiórki odpadów w celu recyklingu. Należy w tym zakresie przestrzegać przepisów krajowych.



Urządzenia nie wolno wyrzucać wraz z zwykłymi odpadami komunalnymi.

19. ZGODNOŚĆ Z PRZEPISAMI UE

CE

Ten produkt jest zgodny z przepisami UE.

Firma RIKA Innovative Ofentechnik GmbH niniejszym oświadcza, że niniejsze urządzenie spełnia zasadnicze wymagania oraz inne stosowne przepisy dyrektyw 2014/30/UE , 2014/35/UE, 2014/53/UE i 2011/65/UE.

Aktualną, obowiązującą wersję deklaracji zgodności (DoC) można znaleźć pod adresem www.rika.pl.

Z41879_ADUO_RIKA_PL | 11.11.2026

RIKA Innovative Ofentechnik GmbH
Müllerviertel 20
4563 Micheldorf / AUSTRIA
Tel.: +43 (0) 7582/686-41, faks: -43
verkauf@rika.at **www.rika.at**

W razie wątpliwości jedyną obowiązującą wersją jest wersja niemiecka. Zastrzegamy sobie prawo do zmian technicznych i wizualnych, a także do błędów typograficznych i drukarskich.

© 2026 | RIKA Innovative Ofentechnik GmbH